КОМПЛЕКТ ПОСТАВКИ

ЭНЕРГОМИР
https://energomir.su

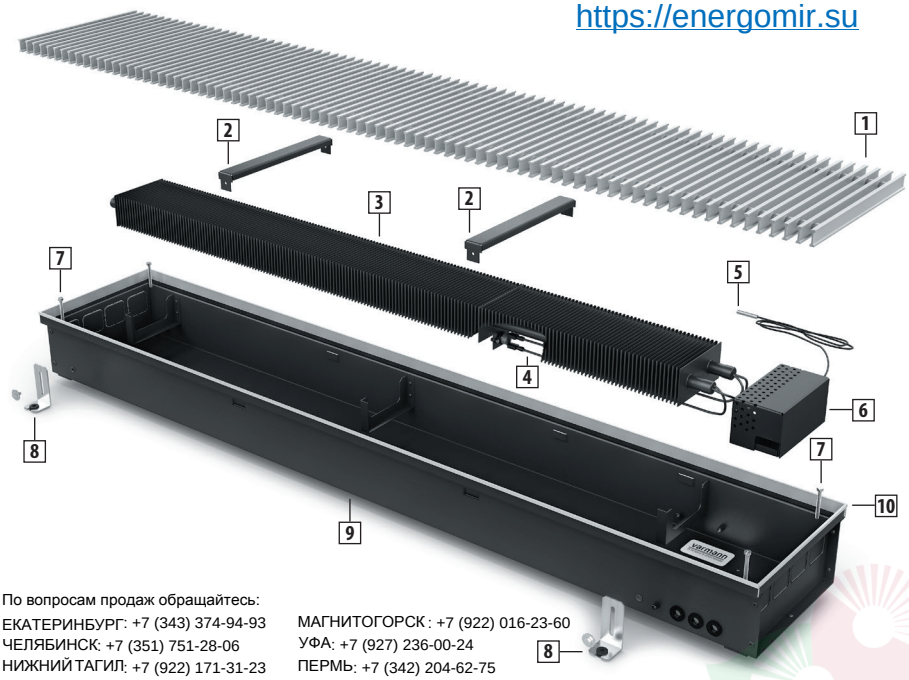

По вопросам продаж обращайтесь:
ЕКАТЕРИНБУРГ: +7 (343) 374-94-93
ЧЕЛЯБИНСК: +7 (351) 751-28-06
НИЖНИЙ ТАГИЛ: +7 (922) 171-31-23
ТЮМЕНЬ: +7 (3452) 60-84-52
КУРГАН: +7 (3522) 66-29-82
МАГНИТОГОРСК: +7 (922) 016-23-60
УФА: +7 (927) 236-00-24
ПЕРМЬ: +7 (342) 204-62-75
СУРГУТ: +7 (932) 402-58-83
НИЖНЕВАРТОВСК: +7 (3466) 21-98-83

1 **Решетка**
2 **Ребра жесткости**
3 **Теплообменник**
4 **Автоматическая защита**
5 **Датчик температуры**
6 **Блок управления ТЭН**
7 **Регулировочные винты**
8 **Фиксирующие ножки**
9 **Корпус конвектора**
10 **Декоративная рамка**

ОБЩИЕ РЕКОМЕНДАЦИИ

Монтаж конвектора должен производиться специализированной монтажной организацией, имеющей лицензию и допуск на проведение

подобных работ, согласно требованиям ПУЭ и руководства по монтажу и эксплуатации.

Параметры эксплуатации:

- напряжение питания ~220 В;

- степень электробезопасности IP 20 (пылезащитное исполнение без попадания влаги).

Конвектор должен подключаться к электрической сети с напряжением питания ~220 В (50 Гц) при наличии контура заземления.

Конвектор может эксплуатироваться в помещениях с температурой от -10 до +40 °С при условии исключения попадания на него капель и брызг.

Запрещается эксплуатация конвектора в помещениях с повышенной запыленностью, взрывоопасной и химически активной средой, разрушающей металлы и изоляцию.

Запрещается эксплуатация конвектора в непосредственной близости от ванной, душевой или плавательного бассейна.

В целях обеспечения пожарной безопасности запрещается эксплуатация конвектора в непосредственной близости от легковоспламеняющихся предметов.

Запрещается накрывать решетку конвектора и препятствовать движению воздуха.

В процессе эксплуатации необходимо периодически проводить сухую чистку конвектора. При деформации алюминиевых пластин оребрения теплообменника, их необходимо выпрямить для предотвращения снижения тепловой мощности.

Для защиты электропроводки от перегрузок и короткого замыкания на электрощите питания необходимо применять автоматические

выключатели.

1 УСТАНОВКА КОНВЕКТОРА

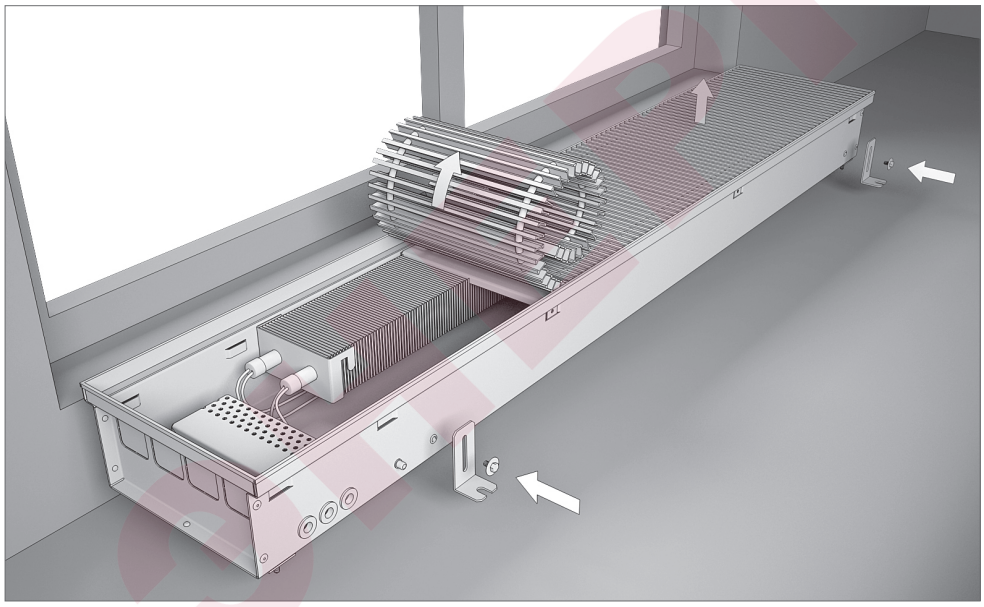

- Распакуйте конвектор.
- Разместите конвектор в помещении в соответствии с требованиями проекта системы отопления, дизайн-проекта помещения, заказному чертежу (рекомендуемое расстояние от окна до края конвектора должно составлять 50..250 мм).
- Установите ножки для фиксации конвектора.
- Снимите декоративную решетку.

⚠ Не используйте при распаковке острые предметы, которые могут повредить элементы конвектора через упаковку.

Если конвекторы имеют соединения друг с другом в заказном исполнении, воспользуйтесь дополнительной инструкцией по монтажу конвекторов в заказном исполнении.

Всю недостающую информацию Вы можете получить в каталоге продукции и технических проспектах компании Varmann.

2 НИВЕЛИРОВАНИЕ

- Используя регулировочные винты, по уровнемеру установите корпус конвектора в горизонтальной плоскости в уровень нулевой отметки готового пола.
- Закрепите винтами ножки для фиксации конвектора в полу.
- Убедитесь, что конвектор жестко закреплен на поверхности пола.

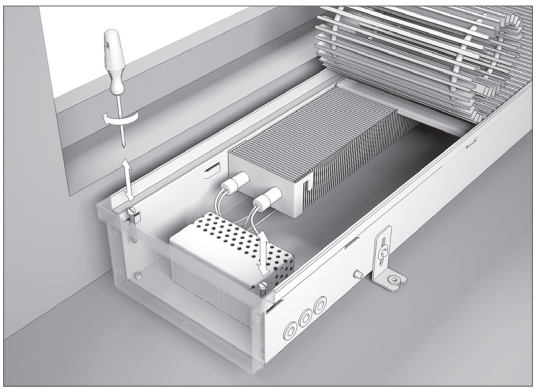

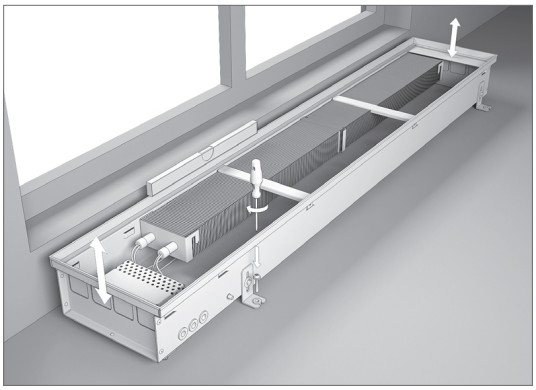

3 ЭЛЕКТРИЧЕСКОЕ ПОДКЛЮЧЕНИЕ

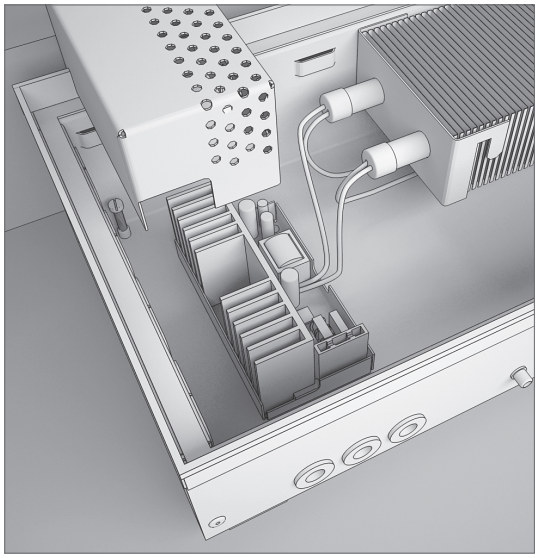

Проведите силовой провод и кабель данных и выполните электрические подключения, использую инструкцию по электрическим подключениям конвекторов Ntherm Electro.

Во избежание повреждения, сетевые провода и кабель данных прокладывайте в гофрированной пластиковой трубке отдельно друг от друга.

Для правильного размещения и подключения настенного регулятора используйте инструкцию по монтажу и эксплуатации.

Не устанавливайте настенный регулятор в зоны попадания прямых солнечных лучей, над отопительными приборами, окнами и дверьми.

4 СХЕМА ПОДКЛЮЧЕНИЯ

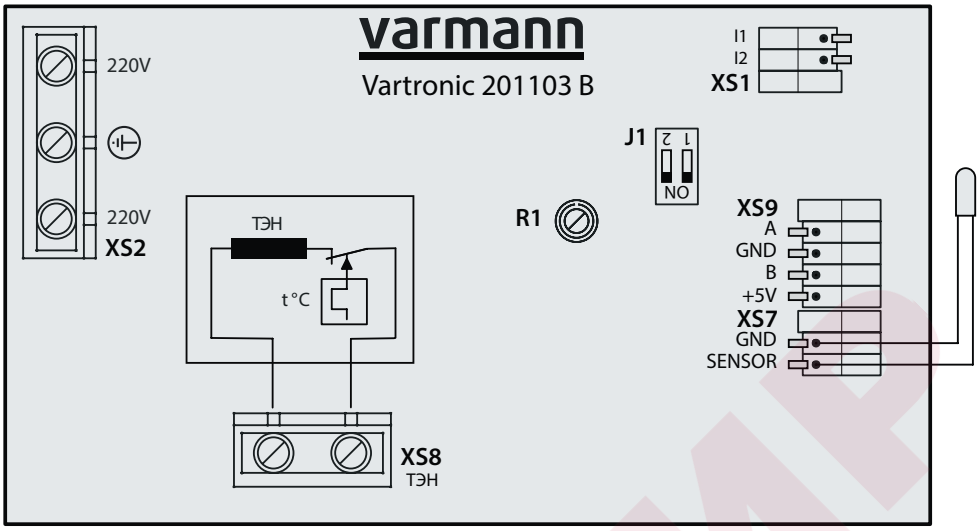

Микропроцессорный блок регулирования тепловой мощности конвектора Ntherm Electro может работать в двух режимах:

Ручная схема регулирования конвекторов Varmann Ntherm Electro позволяет осуществлять регулирование температуры нагретого в теплообменнике воздуха в автоматическом режиме. Температура нагретого воздуха устанавливается переменным резистором R1.

Силовую плату управления ТЭН тип 201103B необходимо перевести в режим работы от датчика температуры воздуха: **J1-1-ON**, **J1-2-ON**.

Настенный регулятор 703101 и 703102 осуществляет регулирование температуры воздуха в помещении посредством подачи сигнала на силовую плату включения ТЭН в зависимости от установленной температуры.

Подключение настенного регулятора к базовым платам конвекторов осуществляется в разъем логического входа XS4. Для соединительных линий требуется четырехжильный, экранированный кабель IY (St) Y 2 x 2 x 0,8. Длина соединительной линии не ограничена. Количество конвекторов подключенных на один настенный регулятор Vartronic 703101 и 703102 - 10.

Для перевода базовой платы конвектора в режим управления через логический вход, необходимо установить положение микропереключателей **J1-1-OFF**, **J1-2-ON**

Более подробную информацию вы можете узнать в разделе «Электрические схемы подключения к конвекторам Ntherm Electro».

5 ЗАЛИВКА БЕТОННОГО ПОЛА

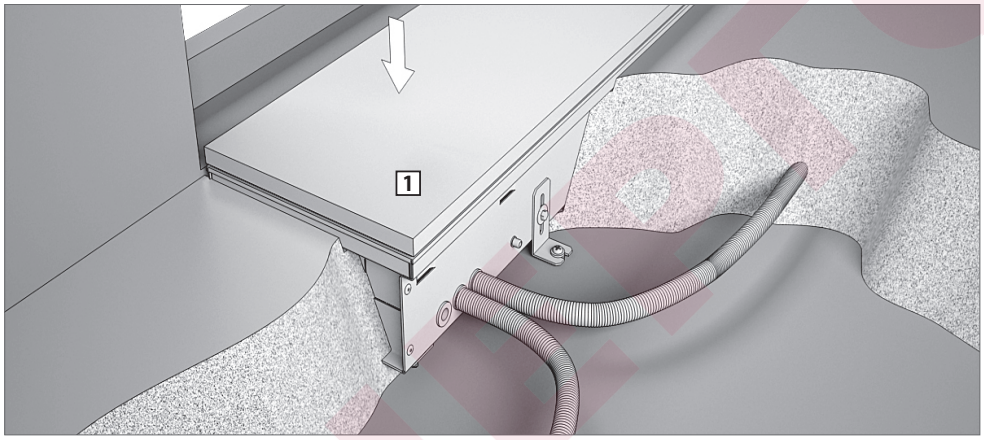

Перед заливкой бетонного пола проверьте:

- правильность установки конвектора в уровень пола;
- надежность фиксации корпуса конвектора в полу;
- подключение подающего и обратного трубопроводов, термостатического и запорного вентилей;
- работоспособность системы регулирования.

Во избежание попадания цементного раствора внутрь корпуса конвектора, закройте и уплотните все отверстия. Защитите алюминиевый бортик конвектора от возможного повреждения малярным скотчем.

Накройте корпус конвектора защитной крышкой **1** (в комплект поставки не входит).

7А Монтаж с F-образным бортиком в регулируемый пол.

7Б Монтаж с U-образным бортиком в регулируемый пол.

Не допускайте попадания цемента на решетку и декоративную рамку конвектора. Возможно ее повреждение.

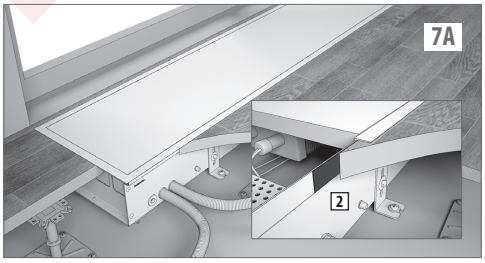

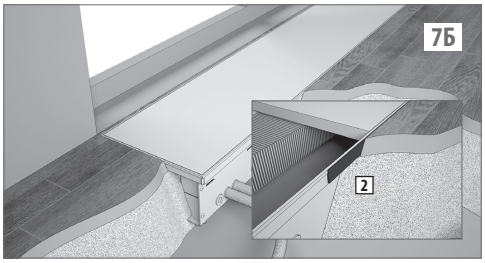

6 МОНТАЖ ПОЛОВОГО ПОКРЫТИЯ

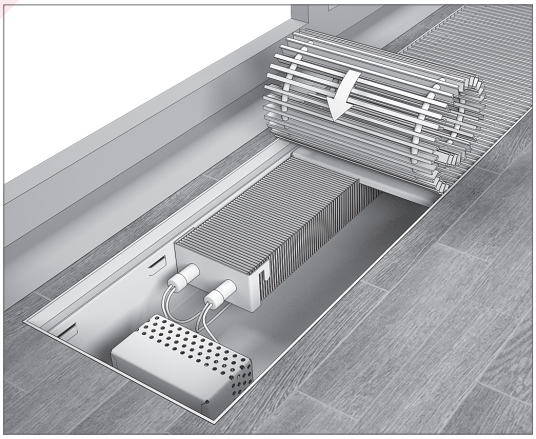

После затвердевания цемента уложите половое покрытие.

- Снимите защитную крышку.
- Уложите решетку.
- Конвектор готов к эксплуатации.

Рекомендуется производить очистку конвектора в начале отопительного сезона. Очистка осуществляется пылесосом или влажной уборкой.

Не допускайте, чтобы корпус конвектора испытывал нагрузки со стороны пола. Может произойти деформация решетки.

При использовании расширяющихся половых покрытий, например паркета, а также системы «теплый пол», необходимо устанавливать, в месте стыка рамки конвектора с покрытием компенсационные швы, например пробковую, либо резиновую полосу **2**.

При влажной уборке не допускается попадание воды внутрь конвектора, на элементы, полключенные к электрической сети. При очистке решетки и корпуса конвектора не используйте абразивных материалов, растворителей, кислотных и щелочесодержащих моющих средств.