ЭНЕРГОМИР
https://energomir.su

По вопросам продаж обращайтесь:
ЕКАТЕРИНБУРГ: +7 (343) 374-94-93
ЧЕЛЯБИНСК: +7 (351) 751-28-06
НИЖНИЙ ТАГИЛ: +7 (922) 171-31-23
ТЮМЕНЬ: +7 (3452) 60-84-52
КУРГАН: +7 (3522) 66-29-82
МАГНИТОГОРСК: +7 (922) 016-23-60
УФА: +7 (927) 236-00-24
ПЕРМЬ: +7 (342) 204-62-75
СУРГУТ: +7 (932) 402-58-83
НИЖНЕВАРТОВСК: +7 (3466) 21-98-83

WALLY-W

Узкий водонагреватель настенного монтажа
с нижним подключением, с термосмесительным клапаном или без него

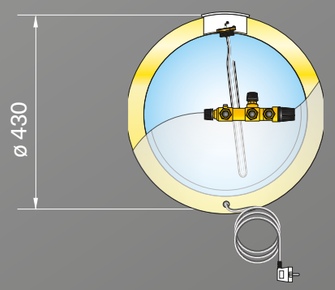

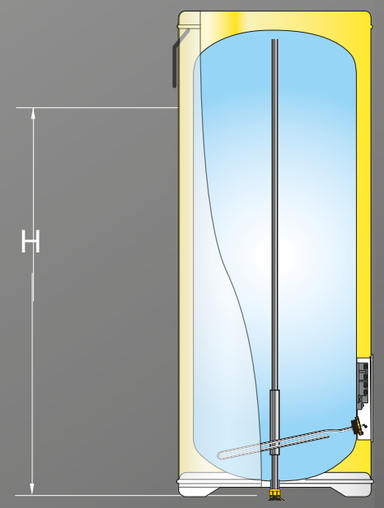

WALLY-W легко размещается в небольших домах и коттеджах. Крепится на стене (настенный кронштейн в комплекте). Поскольку подключение воды выполняется под обогревателем, WALLY можно разместить близко к потолку и сэкономить свободное пространство снизу WALLY имеет класс защиты от брызг IP 44 и поэтому может быть размещен во влажных помещениях. Чтобы соответствовать директиве ЕС, термостат предварительно настроен на 65°C (70/90/120 л) или 70°C (30/50 л). При желании, настройка может быть изменена на термостате до 75 градусов (смотри инструкцию).

Одна версия водонагревателя поставляется только с предохранительным клапаном. В другом варианте этой модели регулировка температуры воды на выходе водонагревателя осуществляется при помощи термосмесительного клапана (для предотвращения ожогов в случае высокой температуры в бойлере).

ПРЕИМУЩЕСТВА

NANOPUR	Высокоэффективная полиуретановая теплоизоляция
ULTRAWELD	Высокая устойчивость к коррозии
INCOTEC	Устойчивость к жесткой воде
SPLASHPROOF	Класс защиты IP 44 для влажных помещений

КОМПОНЕНТЫ

Смесительный клапан	Регулируемый, диапазон 45–80°C Подсоединение–⌀15 mm
Термостат	Регулируемый 60–90°C
Предохранительный клапан	9 Бар Дренаж–3/4″
Шнур питания	С заземленной вилкой 2,5 м
Настенное крепление	Кронштейн из нержавеющей стали

ПОЧЕМУ WALLY?

- Экономия энергии до 150 кВт в год благодаря улучшенной теплоизоляции NANOPUR (По сравнению с бойлером на 100 л с изоляцией из минеральной ваты).
- Специально спроектирован для малогабаритных и влажных помещений класс IP 44.
- 10 лет гарантии на внутренний бак из нержавеющей стали.

ТЕХНИЧЕСКИЕ ДАННЫЕ

ErP RATING B/C

Заводской артикул	Модель	Человек	Вес, кг	Диаметр/ высота, мм	Объём упаковки, м³	Ёмкость воды 40 °C, л	Теплопотери, Вт	Предустановка, °C
80 620 451	W30-2kW/1x230V	1	13	Ø435/420	0,12	34	25	70
80 620 452	W50-2kW/1x230V	1–2	17	Ø435/630	0,16	83	32	70
80 620 453	W70-2kW/1x230V	2	22	Ø435/835	0,22	108	42	65
80 620 454	W90-2kW/1x230V	2	28	Ø435/1100	0,29	143	48	65
80 620 455	W120-2kW/1x230V	2–3	35	Ø435/1410	0,31	196	53	65

FLEXI-F-FX

Универсальный водонагреватель
для установки на кухне, под рабочим столом или в шкафу

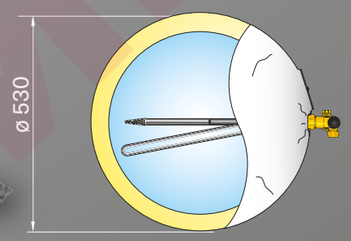

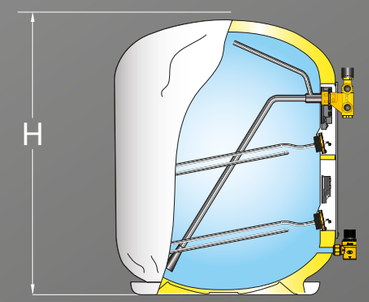

Спроектирован специально для установки под стандартными рабочими столами на кухне. Водонагреватель сохраняет высокую температуру воды, обеспечивая высокую производительность в малом объёме. Водонагреватель оборудован специальным поддоном, который облегчает визуальный контроль внутренних протечек водонагревателя. Водонагреватель при монтаже должен быть оборудован электромагнитным клапаном отсечки подающей магистрали в комплекте с датчиком протечки. Давление в подающей магистрали должно быть не выше 6 Бар, а сливное отверстие предохранительного клапана должно быть подключено к дренажной системе.

FLEXI-F спроектирован для установки в тех местах, где другие водонагреватели установить невозможно. Мягкий внешний защитный кожух и мягкая теплоизоляция ISOFLEX позволяет уменьшать размеры водонагревателя до его внутреннего диаметра, в тех местах где необходимо.

FLEXI-FX имеет два нагревательных элемента, что позволяет нагревать воду гораздо быстрее, чем стандартная версия. Благодаря функции триггера встроенных термостатов IQ-CONTROL позволяет повышать или понижать температуру воды учитывая потребление, что приводит к снижению потребления электроэнергии. Регулируемый термосмесительный клапан UX предотвращает ожоги горячей водой.

ПРЕИМУЩЕСТВА

ISOFLEX	Мягкая и экономичная изоляция
ULTRAWELD	Высокая устойчивость к коррозии
INCOTEC	Устойчивость к жесткой воде

КОМПОНЕНТЫ

Смесительный клапан	Регулируемый, диапазон 45–80°C Подсоединение–⌀15 mm
Термостат	Регулируемый, режим ECO Низкий–Средний–Высокий
Предохранительный клапан	9 Бар Дренаж–3/4″
Шнур питания	С заземленной вилкой 2,5 м

ПОЧЕМУ FLEXY?

- Специально разработан для встроенного монтажа в кухонные шкафы.
- Регулировка температуры с помощью смесительного клапана UX.
- 10 лет гарантии на внутренний бак из нержавеющей стали.

ТЕХНИЧЕСКИЕ ДАННЫЕ

ErP RATING B/C

Заводской артикул	Модель	Человек	Вес, кг	Диаметр/ высота, мм	Объём упаковки, м³	Ёмкость воды 40 °C, л	Теплопотери, Вт	Предустановка, °C
800 0153	F 80-2 кW/1x230V+iQ	2	15	Ø 530/570	0,2	112	48	70
800 0154	F 100-2 кW/1x230V+iQ	2	18	Ø 530/665	0,31	201	58	70
800 0155	F 120-2 кW/1x230V+iQ	2–3	19	Ø530/690	0,31	206	58	70
800 0157	FX 120-2+(2) кW/1x230V+iQ	2–3	20	Ø530/690	0,31	174	48	75