По вопросам продаж обращайтесь:
ЕКАТЕРИНБУРГ: +7 (343) 374-94-93
ЧЕЛЯБИНСК: +7 (351) 751-28-06
НИЖНИЙ ТАГИЛ: +7 (922) 171-31-23
ТЮМЕНЬ: +7 (3452) 60-84-52
КУРГАН: +7 (3522) 66-29-82
МАГНИТОГОРСК: +7 (922) 016-23-60
УФА: +7 (927) 236-00-24
ПЕРМЬ: +7 (342) 204-62-75
СУРГУТ: +7 (932) 402-58-83
НИЖНЕВАРТОВСК: +7 (3466) 21-98-83

SAGA-S

Непревзойденная производительность и новаторский дизайн

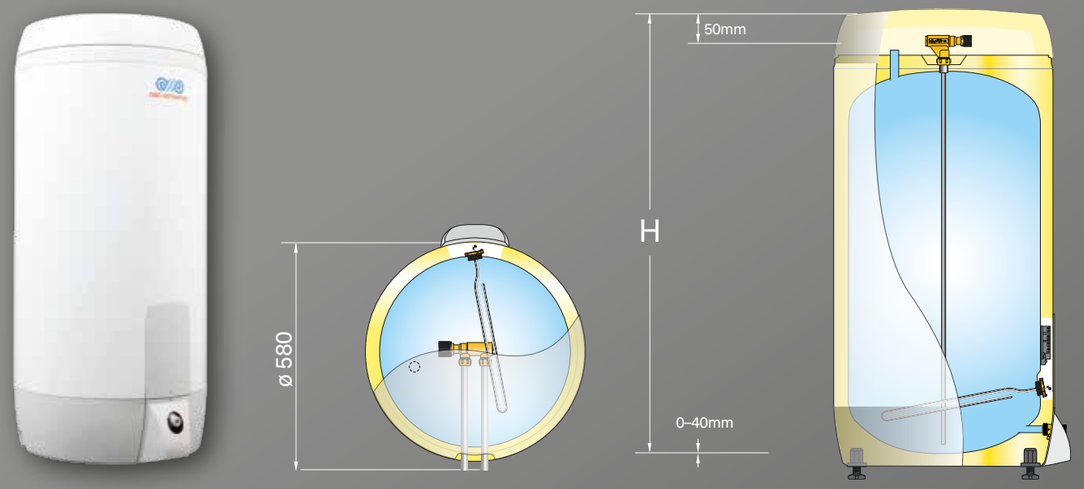

Элегантный дизайн и скрытые водо и электроподключения позволяют устанавливать данную модель в любом удобном для вас месте. Водонагреватель SAGA сконструирован из высококлассных материалов и с применением передовых решений. Все модели серии SAGA обладают высокоэффективной теплоизоляцией, которая позволяет долгое время сохранять температуру воды на уровне 75°C.

SAGA-S наиболее подходящий вариант для нагрева воды как с помощью электрических нагревателей, так и при подключении комплекта OSO SOLAR (опция) с использованием солнечных панелей. Дополнительное соединение 1/2″ может использоваться для циркуляции горячей воды, либо для подачи несмешанной горячей воды. Для предотвращения ожогов горячей водой используется смесительный клапан UX с максимальным расходом 0.7 литров в секунду.

ПРЕИМУЩЕСТВА

SAGA DESIGN	Все соединения скрыты
ULTRAWELD	Высокоэффективная полиуретановая теплоизоляция
INCOTEC	Высокая устойчивость к коррозии
SOLAR-READY	Устойчивость к жесткой воде
NANOPUR	Подготовлено для подключения солнечных коллекторов

КОМПОНЕНТЫ

Смесительный клапан	Регулируемый 45–80°C, подсоединение–⌀ 15 мм
Термостат	Регулируемый 60–90 °C, предустановка 75°C
Предохранительный клапан	9 Бар, дренаж–3/4″
Шнур питания	С заземленной вилкой–3 м
Опорные ножки	Регулируемые–заводской монтаж

ПОЧЕМУ SAGA?

- Экономия энергии до 300 кВт в год, благодаря улучшенной теплоизоляции NANOPUR (По сравнению с водонагревателем на 200 л с изоляцией из минеральной ваты).
- Высокая производительность и более высокая температура нагрева воды дают больший запас горячей воды.
- 10 лет гарантии на внутренний бак из нержавеющей стали.

ТЕХНИЧЕСКИЕ ДАННЫЕ

Заводской артикул	Модель	Человек	Вес, кг	Диаметр/высота, мм	Объём упаковки, м³	Ёмкость воды 40 °C, л	Теплопотери, Вт	Предустановка, °C
80 804 551	S 120-2 кW/1x230V	2–3	29	Ø580/890	0,32	190	40	70
80 804 552	S 150-2 кW/1x230V	2–3	33	Ø580/950	0,37	251	47	70
80 804 554	S 200-2 кW/1x230V	3–4	39	Ø580/1260	0,47	355	66	70
80 804 555	S 250-3 кW/1x230V	4–5	44	Ø580/1470	0,56	378	73	70
80 804 556	S 300-3 кW/1x230V	5–6	51	Ø580/1710	0,63	539	86	70

ЭНЕРГОМИР
https://energomir.su

SAGA XPRESS-SX

Горячая вода в 3 раза быстрее стандартных водонагревателей

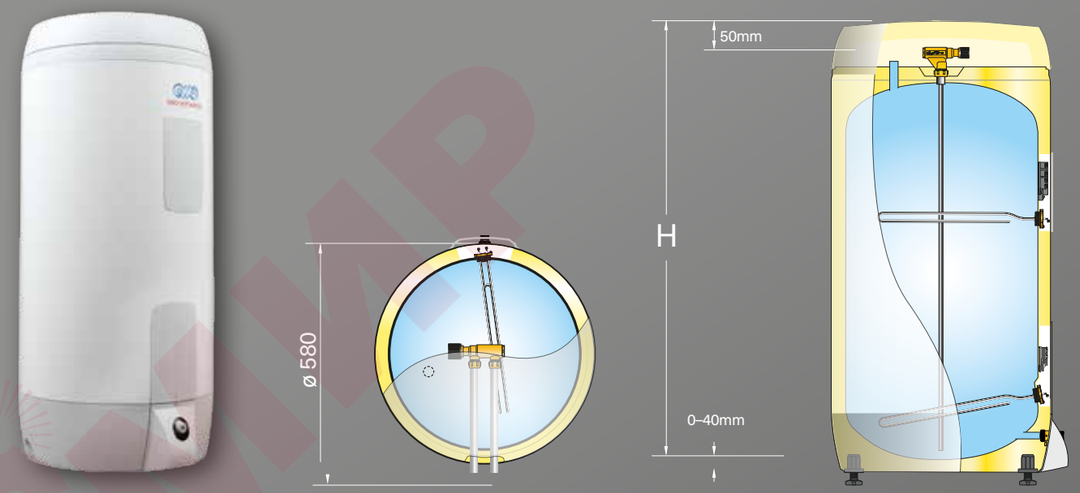

Элегантный дизайн и скрытые водо и электроподключения позволяют устанавливать данную модель в любом удобном для вас месте. Водонагреватель SAGA сконструирован из высококлассных материалов и с применением передовых решений. Все модели серии SAGA обладают высокоэффективной теплоизоляцией, которая позволяет долгое время сохранять температуру воды на уровне 75°C.

SAGA XPRESS-SX наиболее подходящий вариант для семей с большим расходом горячей воды, кроме того он экономит место. Благодаря функции триггера, переключением между верхним и нижним электрическим нагревателем, мы можем быстрее нагревать воду в баке, в отличие от обычных водонагревателей.

Нагрев воды осуществляется либо с помощью электрических нагревателей, либо с использованием солнечных панелей при использовании комплекта OSO SOLAR (опция). Дополнительное соединение 1/2″ может использоваться для циркуляции горячей воды, либо для подачи несмешанной горячей воды. Для предотвращения ожогов горячей водой используется смесительный клапан UX с максимальным расходом 0.7 литров в секунду.

ПРЕИМУЩЕСТВА

SAGA DESIGN	Все соединения скрыты
NANOPUR	Высокоэффективная полиуретановая теплоизоляция
ULTRAWELD	Высокая устойчивость к коррозии
INCOTEC	Устойчивость к жесткой воде
XPRESS	Двойные нагревательные элементы с триггером
SOLAR-READY	Подготовлено для подключения солнечных коллекторов

КОМПОНЕНТЫ

Смесительный клапан	Регулируемый 45–80°C
Термостат	Регулируемый 60–90 °C, предустановка 75°C
Предохранительный клапан	9 Бар, дренаж–3/4″
Шнур питания	С заземленной вилкой–3 м
Опорные ножки	Регулируемые–заводской монтаж

ПОЧЕМУ SAGA XPRESS?

- Экономия энергии до 300 кВт в год, благодаря улучшенной теплоизоляции NANOPUR (По сравнению с водонагревателем на 200 л с изоляцией из минеральной ваты).
- Горячая вода в 3 раза быстрее, чем в стандартных водонагревателях.
- Высокая производительность и более высокая температура нагрева воды, дают больший запас горячей воды.
- 10 лет гарантии на внутренний бак из нержавеющей стали.

ТЕХНИЧЕСКИЕ ДАННЫЕ

Заводской артикул	Модель	Человек	Вес, кг	Диаметр/высота, мм	Объём упаковки, м³	Ёмкость воды 40°C, л	Теплопотери, Вт	Предустановка, °C
800 0652	SX 150-2+(2) кW/1x230V	3	31	Ø580/1010	0,37	251	53	75
800 0654	SX 200-3+(3) кW/1x230V	3–4	39	Ø580/1260	0,47	355	65	75
800 0656	SX 300-3+(3) кW/1x230V	5–6	51	Ø580/1710	0,63	539	85	75