По вопросам продаж обращайтесь:
ЕКАТЕРИНБУРГ: +7 (343) 374-94-93
ЧЕЛЯБИНСК: +7 (351) 751-28-06
НИЖНИЙ ТАГИЛ: +7 (922) 171-31-23
ТЮМЕНЬ: +7 (3452) 60-84-52
КУРГАН: +7 (3522) 66-29-82
МАГНИТОГОРСК: +7 (922) 016-23-60
УФА: +7 (927) 236-00-24
ПЕРМЬ: +7 (342) 204-62-75
СУРГУТ: +7 (932) 402-58-83
НИЖНЕВАРТОВСК: +7 (3466) 21-98-83

SAGA COIL-SC

Нагрев горячей воды от котлов

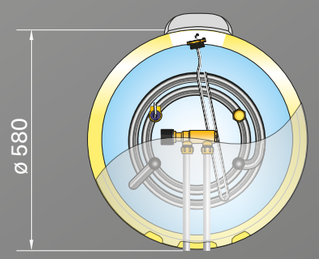

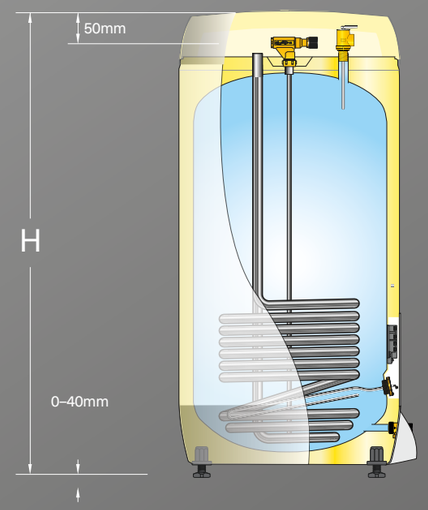

Элегантный дизайн и скрытые водо и электроподключения позволяют устанавливать данную модель в любом удобном для вас месте. Водонагреватель SAGA сконструирован из высококлассных материалов и с применением передовых решений. Все модели серии SAGA обладают высокоэффективной теплоизоляцией, которая позволяет долгое время сохранять температуру воды на уровне 75°C.

SAGA COIL-SC используется совместно с высокотемпературными источниками тепла, такими, как котел до 25 кВт (Δt 50°C). Модели со встроенным теплообменником, устойчивым к образованию накипи и электрический нагревательный элемент, используемый в качестве резервного источника тепла. SAGA COIL поставляется в комплекте с дополнительным датчиком по давлению и температуре, который располагается отдельно от стандартного предохранительного клапана. Для предотвращения ожогов потребительской водой используется смесительный клапан UX с максимальным расходом 0.7 литров в секунду.

ПРЕИМУЩЕСТВА

SAGA DESIGN	Все соединения скрыты
NANOPUR	Высокоэффективная полиуретановая теплоизоляция
ULTRAWELD	Высокая устойчивость к коррозии
INCOTEC	Устойчивость к жесткой воде
ECO-HOTWATER	Нагрев воды альтернативными источниками энергии

КОМПОНЕНТЫ

Смесительный клапан	Регулируемый 45–80°C,
Термостат	Регулируемый 60–90 °C, предустановка 75°C
Предохранительный клапан	9 Бар, дренаж – 3/4"
Шнур питания	С заземленной вилкой – 3 м
Опорные ножки	Регулируемые – заводской монтаж

ПОЧЕМУ SAGA COIL?

- Экономия энергии до 300 кВт в год, благодаря улучшенной теплоизоляции NANOPUR (по сравнению с водонагревателем на 200 л. с изоляцией из минеральной ваты).
- Предназначен для высокого энергоснабжения – горячая вода всегда в наличии.
- 10 лет гарантии на внутренний бак из нержавеющей стали.

ТЕХНИЧЕСКИЕ ДАННЫЕ

Заводской артикул	Модель	Человек	Вес, кг	Диаметр/ высота, мм	Объём упаковки, м³	Ёмкость воды 40 °C, л	Теплопотери, Вт
800 0952	SC 150-3 кW/1x230V+ HX 0,8 m2	3	31	Ø580/1010	0,37	251	52
800 0954	SC 200-3 кW/1x230V+ HX 0,8 m2	3–4	39	Ø580/1260	0,47	355	64
800 0956	SC 300-3кW/1x230V+ HX 0,8 m2	5–6	51	Ø580/1710	0,63	539	84

ЭНЕРГОМИР
https://energomir.su

DELTA COIL-DC

Идеально подходит для котлов или инверторных тепловых насосов

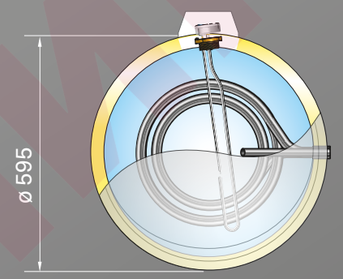

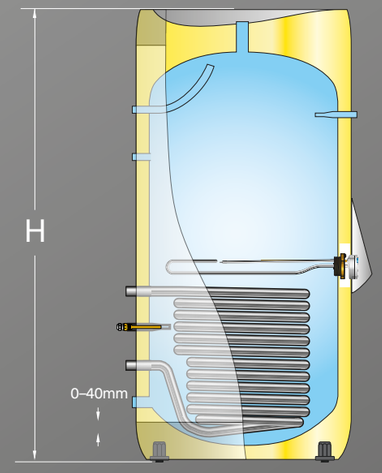

Серия DELTA имеет стильный и функциональный дизайн, который обеспечивает превосходные изоляционные свойства и снижает потери тепла до 60% в сравнении с минеральной изоляцией. DELTA разработан с первоклассным выбором материалов и рядом интеллектуальных технических решений, эксклюзивных для OSO. Все, что мы узнали за последние 50 лет производства водонагревателей из нержавеющей стали, воплощены в серии DELTA.

DELTA COIL-DC имеет встроенный теплообменник и может использовать для нагрева воды как высокотемпературные, так низкотемпературные источники тепла. Например, газовый котел с мощностью до 25 кВт, либо тепловой насос или солнечную батарею с мощностью до 10 кВт. Над теплообменником располагается электрический нагревательный элемент для повышения производительности, а также для проведения антибактериальной обработки, что позволяет обеспечить максимальную безопасность при любых эксплуатационных проблемах с низкотемпературными источниками тепла. Электрические нагреватели могут использоваться также и отдельно, без теплообменника, в случае неисправности внешнего источника тепла. Дополнительно, система управления и контроля температуры в стандартной комплектации.

ПРЕИМУЩЕСТВА

DELTA DESIGN	Элегантный и функциональный дизайн
NANOPUR	Высокоэффективная полиуретановая теплоизоляция
ULTRAWELD	Высокая устойчивость к коррозии
INCOTEC	Устойчивость к жесткой воде
ECO-HOTWATER	Нагрев воды альтернативными источниками энергии

КОМПОНЕНТЫ

Термостат	Регулируемый 20–70°C Предустановка 70°C
Опорные ножки	Регулируемые – Заводской монтаж
Подключение теплообменника	2 × 3/4" внутренняя резьба

ПОЧЕМУ DELTA COIL?

- Экономия энергии до 350 кВт в год, благодаря улучшенной теплоизоляции NANOPUR (по сравнению с бойлером 200 л с изоляцией из минеральной ваты).
- Нагрев воды от нескольких источников тепла для бесперебойной работы.
- Встроенный электрический нагреватель в качестве резервного.
- 10 лет гарантии на внутренний бак из нержавеющей стали.

ТЕХНИЧЕСКИЕ ДАННЫЕ

ErP RATING A

Заводской артикул	Модель	Человек	Вес, кг	Диаметр/ высота, мм	Объём упаковки, м³	Ёмкость, л	Теплопотери, Вт	Предустановка, °C
800 0314	DC 200-3кW/1x230V+HX 0,8 m2	5	47	Ø595/1270	0,46	194	43	70
800 0316	DC 300-3кW/1x230V+HX 0,8 m2	6	57	Ø595/1750	0,62	285	49	70