ЭНЕРГОМИР
https://energomir.su

Технический паспорт настенного газового котла Navien Deluxe S Coaxial 13/16/20/24/35K

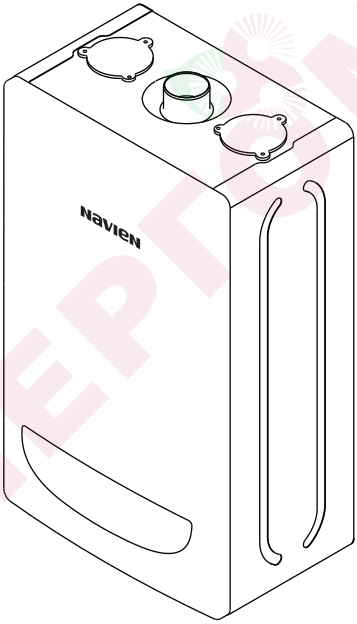

KD Navien

По вопросам продаж обращайтесь:
ЕКАТЕРИНБУРГ: +7 (343) 382-23-52
ЧЕЛЯБИНСК: +7 (351) 751-28-06
НИЖНИЙ ТАГИЛ: +7 (922) 171-31-23
ТЮМЕНЬ: +7 (3452) 60-84-52
КУРГАН: +7 (3522) 66-29-82
МАГНИТОГОРСК: +7 (922) 016-23-60
УФА: +7 (927) 236-00-24
ПЕРМЬ: +7 (342) 204-62-75
СУРГУТ: +7 (932) 402-58-83
НИЖНЕВАРТОВСК: +7 (3466) 21-98-83

ЭНЕРГОМИР

Комплект поставки

Котлы Navien Deluxe S Coaxial 13/16/20/24/35K
поставляются в собранном виде после функциональных испытаний.

В комплект поставки входят:
1. Котел - 1 шт.
2. Паспорт - 1 шт.
3. Руководство пользователя - 1 шт.
4. Гарантийный талон - 1 шт.
5. Пульт управления - 1 шт.
   в комплекте с пультом управления поставляются:
   - кронштейн крепления к стене - 1 шт.
   - шуруп 3 х 45 - 2 шт.
6. в комплекте с монтажной планкой крепления котла поставляются:
   - дюбель-гвоздь 8 х 100 - 2 шт.

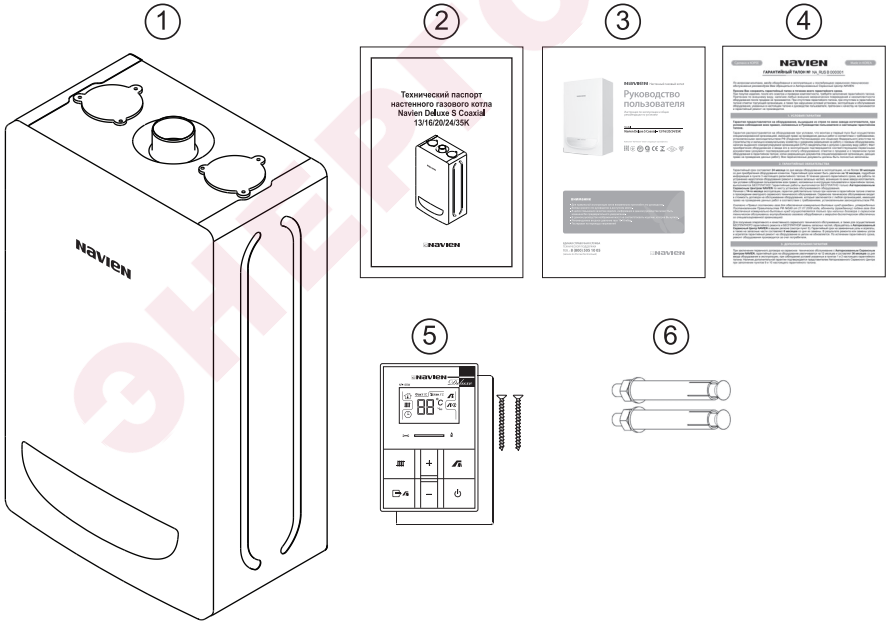

ЭНЕРГОМИР

Габаритные размеры котлов Navien Deluxe S Coaxial

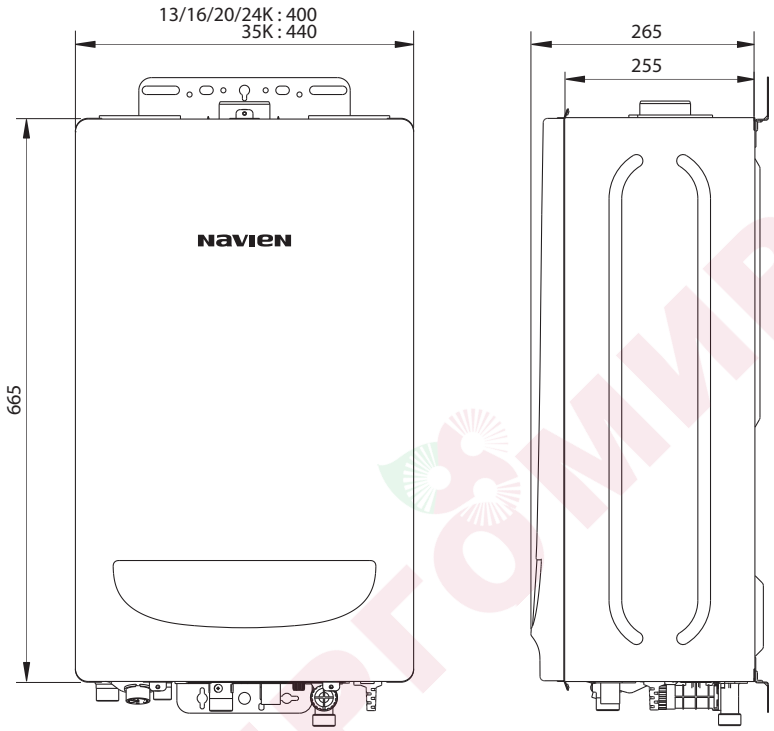

Условия транспортировки и хранения

Транспортирование котлов может осуществляться всеми видами транспорта, в соответствии с правилами, действующими для данного вида транспорта.
При транспортировании должна быть исключена возможность перемещения котлов внутри транспортного средства.
Котлы должны храниться в закрытом помещении, в упаковке предприятия–изготовителя, в условиях, исключающих возможность воздействия прямых солнечных лучей, влаги и резких колебаний температуры. Котёл должен храниться при температуре окружающего воздуха в пределах от +1°С до +40°С и относительной влажности воздуха не более 80%.

Технические характеристики котлов Navien Deluxe S Coaxial

Технические параметры			13K	16K	20K	24K	35K
Категория			II_{2H3P}				
Исполнение			C_{13}, C_{43}, C_{53}				
Назначение			Отопление (ОВ) и нагрев воды для хозяйственных нужд (ГВС)				
Топливо			Природный газ / Сжиженный газ				
КПД		%	91,2	91,4	91,3	91,4	91,5
Тепловая мощность	ОВ	кВт	8 - 13	8 - 16	8 - 20	8 - 24	12 - 35
	ГВС		24				35
Отапливаемая площадь		м²	до 130	до 160	до 200	до 240	до 350
Температура нагрева ОВ		°C	40 - 80				
Рабочее давление ОВ	Мин.	бар	0,5				
	Макс.		3,0				
Температура нагрева воды в системе ГВС		°C	30 - 60				
Рабочее давление ГВС	Мин.	бар	0,3				
	Макс.		8,0				
Производительность ГВС	ΔT 25°C	л/мин	13,8				20,1
	ΔT 40°C		8,6				12,5
Расход газа (Мин./Макс.)	Природный газ	м³/час	0,86/1,40	0,86/1,72	0,86/2,15	0,86/2,58	1,27/3,77
	Сжиженный газ	кг/час	0,71/1,16	0,71/1,43	0,71/1,79	0,71/2,15	1,06/3,14
Давление газа на входе	Природный газ	мбар	10 - 25				
	Сжиженный газ		28 - 37				
Электрические параметры	Напряжение и частота	В/Гц	230/50				
	Потребляемая мощность	Вт	150				
Диаметр труб системы дымоудаления		мм	60/100 (80/80)				
Присоединительные размеры	ОВ	дюйм	G 3/4”				
	ГВС		G 1/2”				
	Газ		G 3/4”				
Габаритные размеры (Высота×Ширина×Глубина)		мм	665 x 400 x 255				665 x 440 x 255
Вес (без воды)		кг	26				27

ЭНЕРГОМИР

Navien

Компания "KD Navien" имеет следующие сертификаты:

ЭНЕРГОМИР