NAVIEN

Новые модели Deluxe S/E/C

Отличительные особенности и характеристики.

По вопросам продаж обращайтесь:

ЕКАТЕРИНБУРГ: +7 (343) 382-23-52
ЧЕЛЯБИНСК: +7 (351) 751-28-06
НИЖНИЙ ТАГИЛ: +7 (922) 171-31-23
ТЮМЕНЬ: +7 (3452) 60-84-52
КУРГАН: +7 (3522) 66-29-82
МАГНИТОГОРСК: +7 (922) 016-23-60
УФА: +7 (927) 236-00-24
ПЕРМЬ: +7 (342) 204-62-75
СУРГУТ: +7 (932) 402-58-83
НИЖНЕВАРТОВСК: +7 (3466) 21-98-83

Внешний вид

NAVIEN
DELUXE S/E/C

Deluxe

10 кВт – 40 Квт

Deluxe S

13 кВт – 35 Квт

Deluxe E

10 кВт – 24 Квт

Deluxe C

13 кВт – 35 Квт

НОВИНКА!

ЭНЕРГОМИР

Технические характеристики

NAVIEN
DELUXE S/E/C

онтроль	Deluxe			Deluxe S		Deluxe E	Deluxe C	
Модельная линия	10/13/16/20/24/30/35/40			13/16/20/24/35		10/13/16/24	13/16/20/24/35	
Тип	Coaxial / FF			Coaxial (+ FF/Separate Kit)				
Тепловая мощность ОВ [kW]	10/13/16/20/24	30	35/40	13/16/20/24	35	10/13/16/24	13/16/20/24	35
Тепловая мощность ГВС [kW]	24	30	35/40	24	35	24	24	35
Модуляция	1/2,7			1/3		1/3	1/3	
Горелка	8 линий	10 линий	12 линий	10 линий	12 линий	8 линий	10 линий	12 линий
Гидрогруппа	Гидрогруппа ACE старого типа			Европейская гидрогруппа		Корейская гидрогруппа блочного типа		
Способ подпитки	ручная			ручная		ручная		
Расширительный бак	8L			6L	8L	6L	6L	8L
Вентилятор	AC FAN(PRESS)	BLDC FAN		AC FAN(ALDC)	BLDC FAN	AC FAN(ALDC)	AC FAN(ALDC)	BLDC FAN
Пульт управления	NR-15SR			NR-15SW				
Электрод розжига / трансформатор розжига	2 POLE			1 POLE				
Контроль наличния теплоносителя	Датчик протока			Датчик давления				
Насос	5 м / 25 л/мин			6 м / 35 л/мин		5 м / 30 л/мин		
Контроллер	GBC100B-RU			GBC105(B)L-RU				

НОВИНКА!

ЭНЕРГОМИР

Устройство

NAVIEN
DELUXE S/E/C

Deluxe

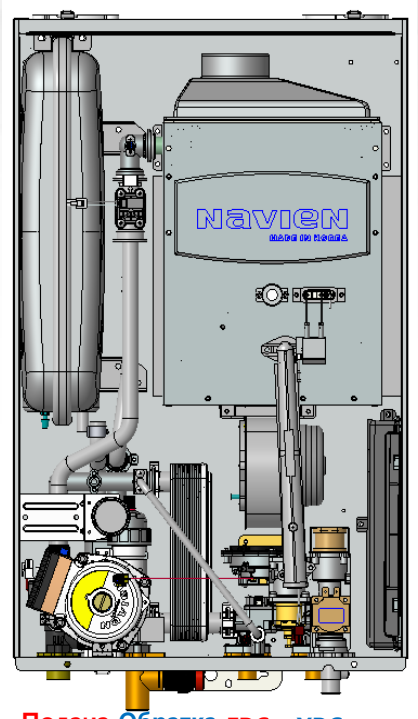

Deluxe S

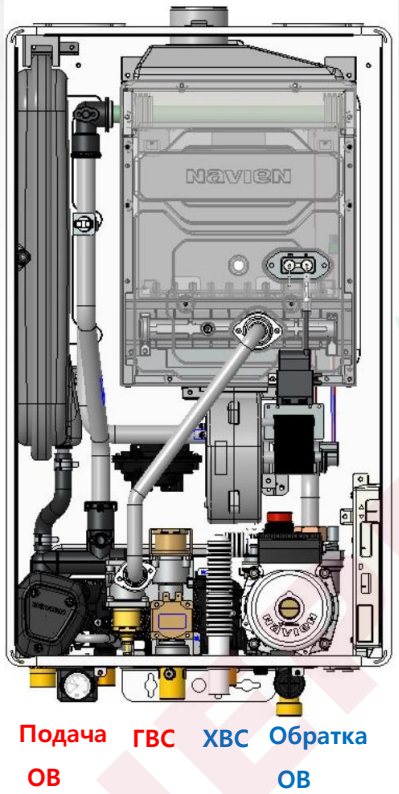

Deluxe E

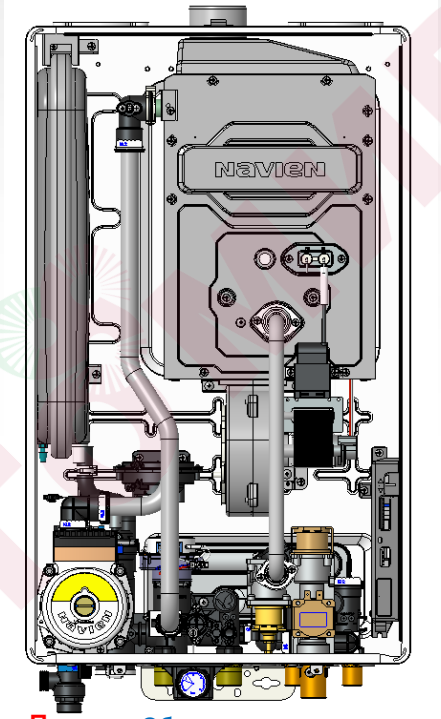

Deluxe C

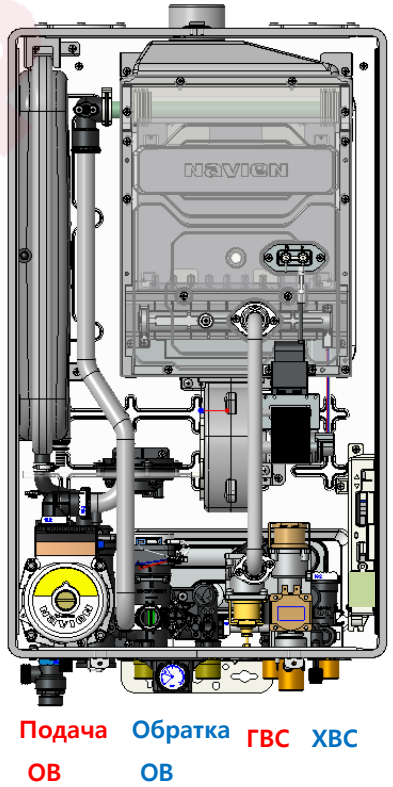

Котел	Габариты	Вес	Контроллер	Газовый клапан	Расширительный бак	Гидрогруппа
DELUXE	W440 x D265 x H695	28 kg – 30 kg	GBC100B-RU	TK23 DC220V	8L	Старого типа ACE
DELUXE S	24kW : W400 x D255 x H665 35kW : W440 x D255 x H665	26 kg - 24kW 27 kg - 35kW	AC : GBC105L-RU DC : GBC105BL-RU	TK23 DC24V	6L / 8L	европейский
DELUXE E					6L	корейский
DELUXE C					6L / 8L	

Основные изменения

NAVIEN
DELUXE S/E/C

1. Габариты

- Deluxe : W440 x D265 x H695
- Deluxe S/E/C : 24kW - W400 x D255 x H665
  35kW - W440 x D255 x H665

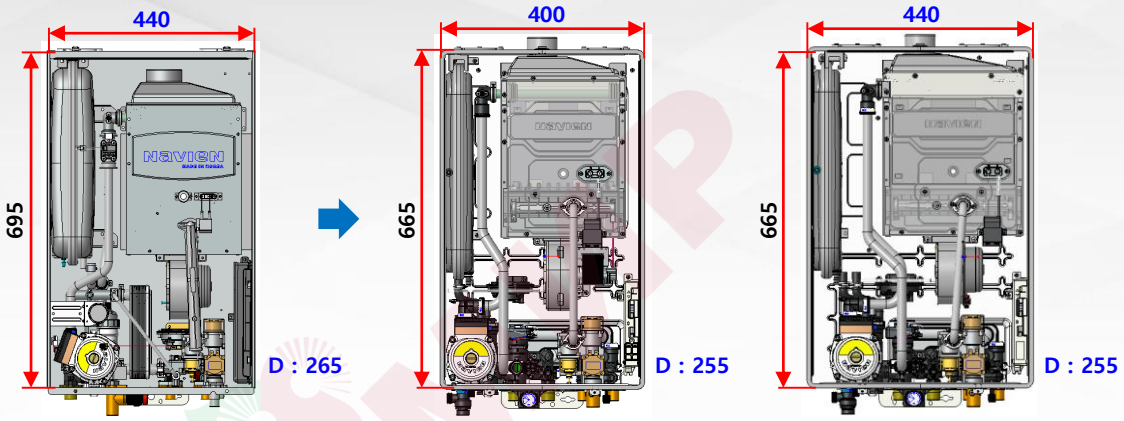

DELUXE | DELUXE S/E/C(24K) | DELUXE S/C(35K)

2. Расширительный бак

- Deluxe : 8 л
- Deluxe S/E/C : 24kW – 6 л
  35kW – 8 л

DELUXE (8L) | DELUXE S/E/C(6L) | DELUXE S/E/C(8L)

3. Гидрогруппы

By-pass + датчик давления

- Deluxe : блочная ACE корейского типа
- Deluxe S : блочная европейского типа
- Deluxe E/C : блочная корейского типа

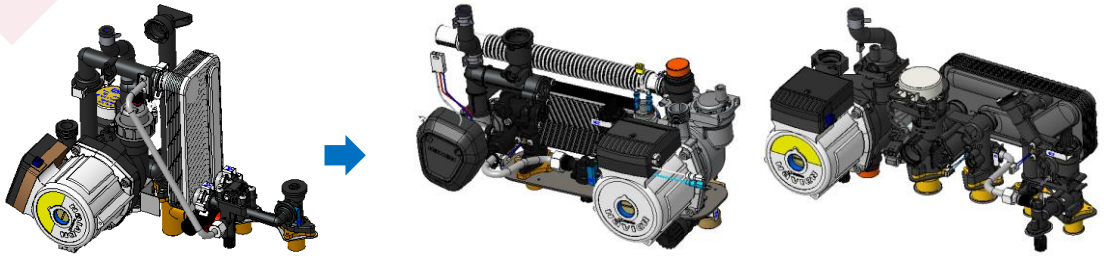

ACE корейского типа | европейского типа | корейского типа

ЭНЕРГОПРОМ

Основные изменения

NAVIEN
DELUXE S/E/C

4. Контроль наличия теплоносителя

- Deluxe : датчик протока
- Deluxe S/E/C : датчик давления

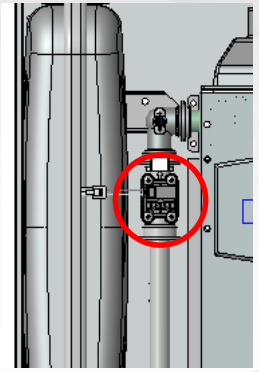

Датчик протока(DELUXE)

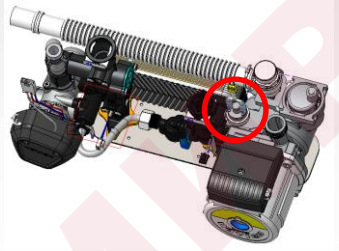

Датчик давления(DELUXE S)

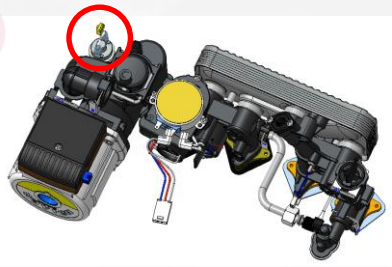

Датчик давления(DELUXE E/C)

5. Теплоизоляция камеры сгорания

Повышенн ресурс компонентов за счет снижения температуры в корпусе котла (Deluxe S/E/C)

- Низкая температура панели камеры сгорания
- Повышенная долговечность контроллеров и внутренних электрических компонентов

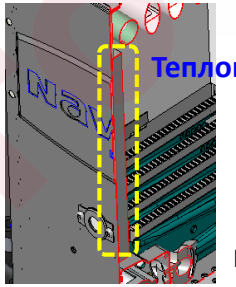

DELUXE

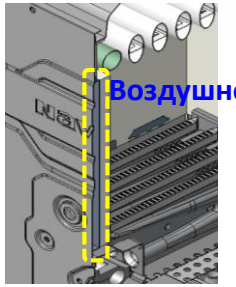

DELUXE S/E/C

6. Унификация

① FF/Coaxial стандартное подключение систем дымоудаления

② GBC101 плата управления универсальна для вентиляторов AC/DC, легкое расширение до использования пульта Wi-Fi

③ Трансформатор розжига с одним полюсом у всех новых моделей

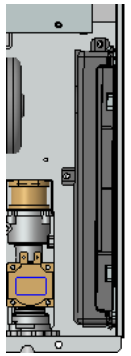

DELUXE
контрллер

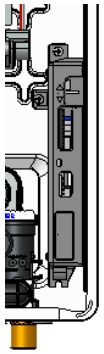

DELUXE S/E/C
контроллер

Блочная гидрогруппа европейского типа

DELUXE S

NAVIEN
DELUXE S/E/C

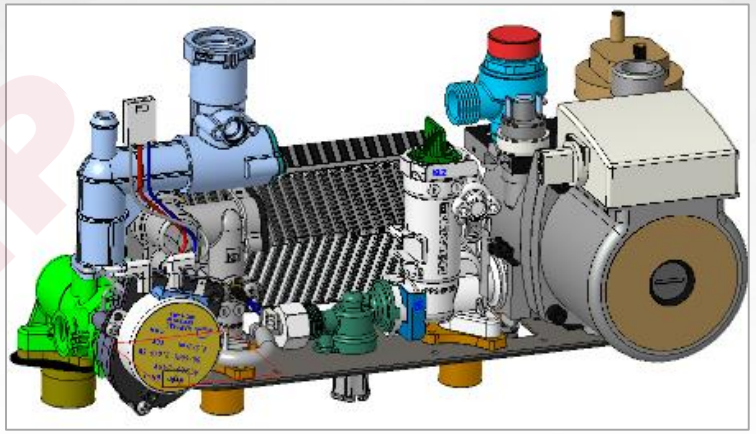

Блок подающий
- Трехходовый клапан
- BYPASS (0.65 кгс/㎠)
- Датчик температуры ГВС

Теплообменник ГВС
- Безфланцевый тип
  = 24K пластин 10
  = 35K пластин 14

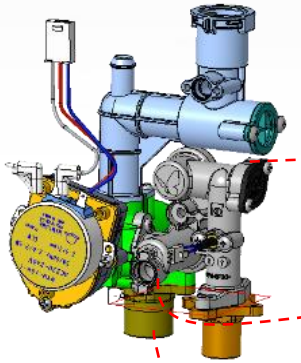

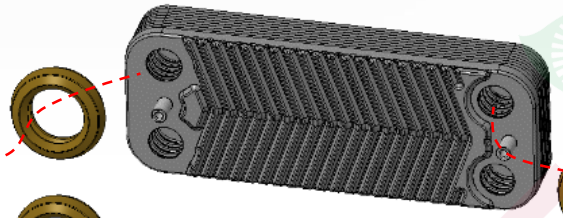

O-Ring

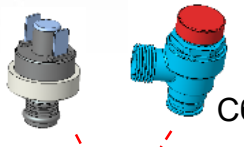

Сбросной клапан

Датчик давления

Труба подпитки

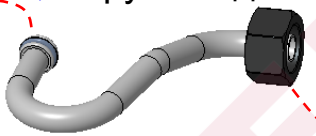

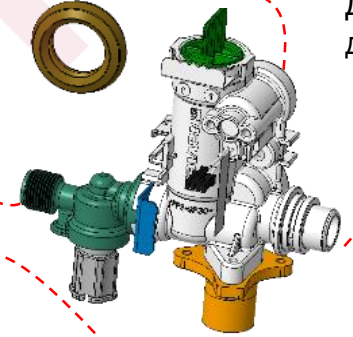

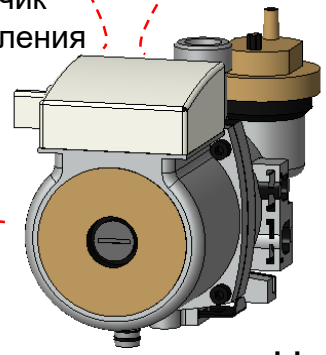

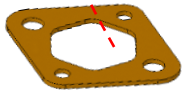

Герметичное уплотнение

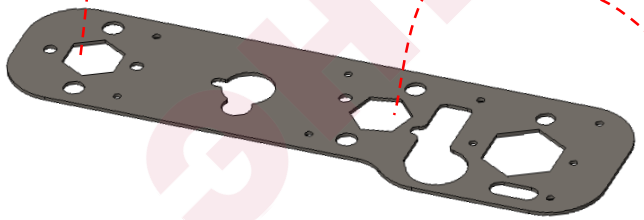

Панель фиксации нижняя

Блок входной
- Датчик протока ГВС
- Кран подпитки
- Обратный клапан СО
- Ограничитель расхода (9L, 13L)

Насосный блок
- Циркуляционный насос 6м 35л/мин
- Сбросной клапан (3.0 bar)
- Датчик давления (0.5 bar)
- Воздухоотводчик

ЭНЕРГОМИР

Блочная гидрогруппа корейского типа
DELUXE E/C

NAVIEN
DELUXE S/E/C

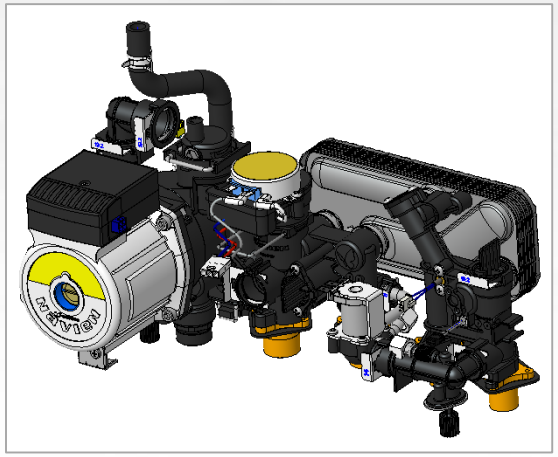

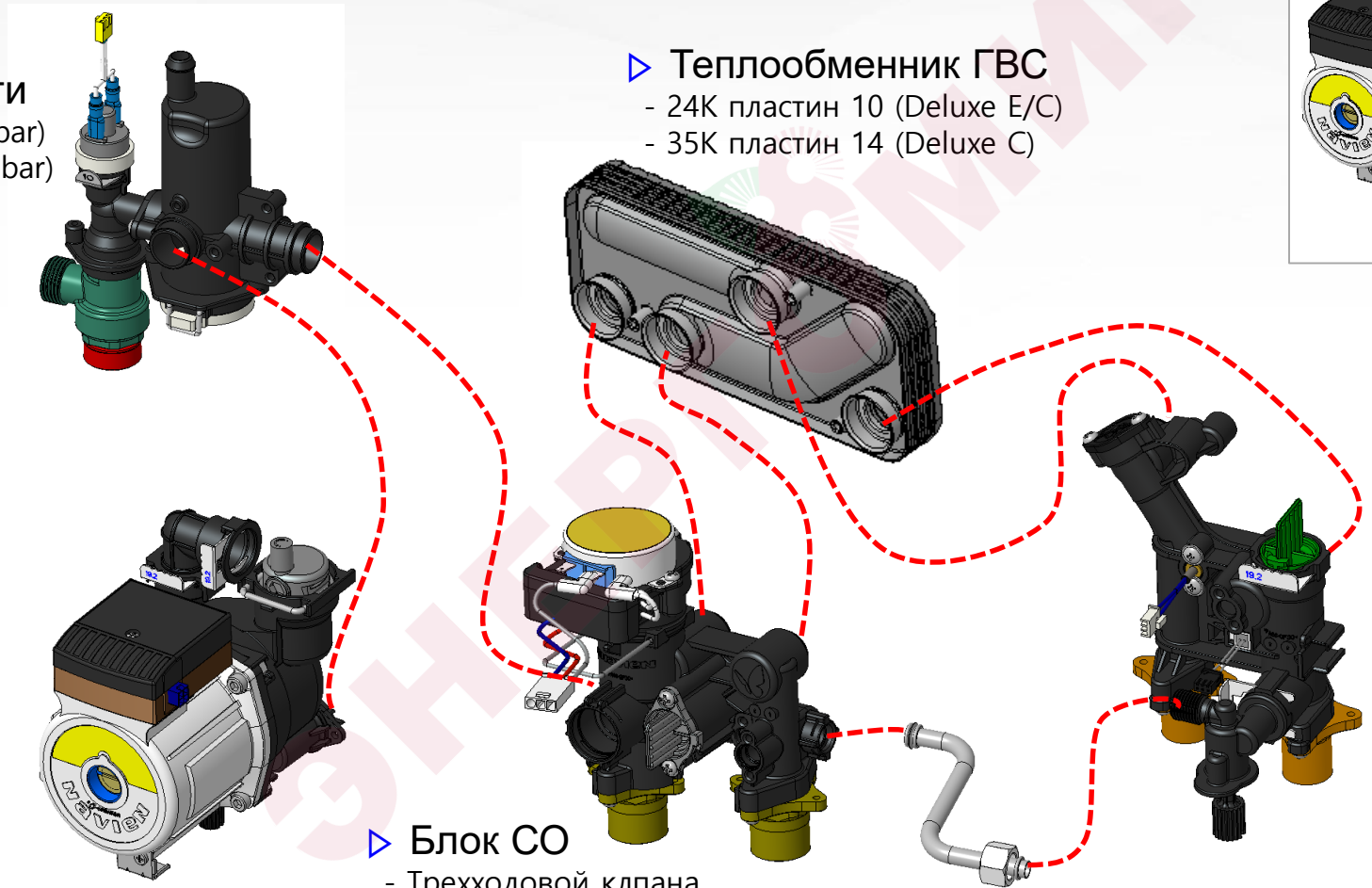

▷ **Блок безопасности**
- Датчик давления (0.5 bar)
- Сбросной клапан (3.0 bar)
- Фильтр

▷ **Теплообменник ГВС**
- 24K пластин 10 (Deluxe E/C)
- 35K пластин 14 (Deluxe C)

▷ **Блок ГВС**
- Датчик протока ГВС
- Кран подпитки
- Ограничитель расхода
  24K : 9 л/мин
  35K : 13 л/мин
- Датчик температуры ГВС

▷ **Насосный блок**
- Циркуляционный насос 5м 30 л/мин
- Воздухоотводчик

▷ **Блок СО**
- Трехходовой клпана
- BY-PASS (0.7 bar) 3±1 л/мин

▷ **Труба подпитки**

ЭНЕРГОМИР

Основные отличия.

Всё что необходимо запомнить.

NAVIEN
DELUXE S/E/C

DELUXE S:

- Розничный сегмент рынка;
- Гидравлическое подключение ЕВРОПЕЙСКОГО типа;
- Мощностной ряд 13 / 16 / 20 / 24 / 35 кВт;

DELUXE C:

- Розничный сегмент рынка;
- Гидравлическое подключение КОРЕЙСКОГО типа;
- Мощностной ряд 13 / 16 / 20 / 24 / 35 кВт;

DELUXE E (EXPERT):

- Объектные поставки;
- Гидравлическое подключение КОРЕЙСКОГО типа;
- Мощностной ряд 10 / 13 / 26 / 24 кВт;

ЭНЕРГОМИР

Умный Wi-Fi пульт для управления котлом NR-40D

Безопасная работа котла и комфортная температура в доме

Режим анти-заморозка «Отпуск»

Экономьте ежедневно на отопление до 15%

Простое подключение пульта к котлам DELUXE S/E/C, не требующее специальных навыков и допоборудования.

Управляйте комфортом в доме с телефона или планшета из любой точки мира.

Управляйте комфортом в доме с телефона или планшета из любой точки мира

НОВИНКА!

NAVIEN

ЭНЕРГОМИР