ЭНЕРГОМИР
https://energomir.su

FRACCARO
RADIANT SOLUTIONS

ТЕХНИЧЕСКИЙ ПАСПОРТ

Панель газовая нагревательная "Panrad"

Фирма-производитель: «Fraccaro» Officine Termotecniche S.r.l.

Модель	Серийный номер
FRA4	

Панели "Panrad"- современная энергоэффективная отопительная техника европейского стандарта. Предназначены для отопления помещений или обогрева отдельных зон. Особо эффективны при отоплении производственных и складских помещений с высотой потолка более 6м.

ОСНОВНЫЕ ТЕХНИЧЕСКИЕ ДАННЫЕ

Мощность тепловая	40	кВт
Длина трубного излучателя	6	м
КПД	92	%
Потери в дымоходе	7	%
Потери в контуре	1	%
Количество труб-вентури	4	шт.
Тип газа: Метан	CH4 99,6	%
Расход газа	3,81	м³/час
Давление газа на входе	20	мБар
Давление газа на выходе из форсунки	8,5	мБар

КОМПЛЕКТАЦИЯ

Блок - горелка (в упаковке)	1	шт.
Трубный излучатель спец. сталь 5840 мм	1	шт.
Трубный излучатель 5707 мм	1	шт.
Алюминиевый отражатель 3м	2	шт.
Монтажный комплект	1	шт.
Паспорт с гарантией	1	шт.

КОНСТРУКЦИЯ НАГРЕВАТЕЛЬНОЙ ПАНЕЛИ

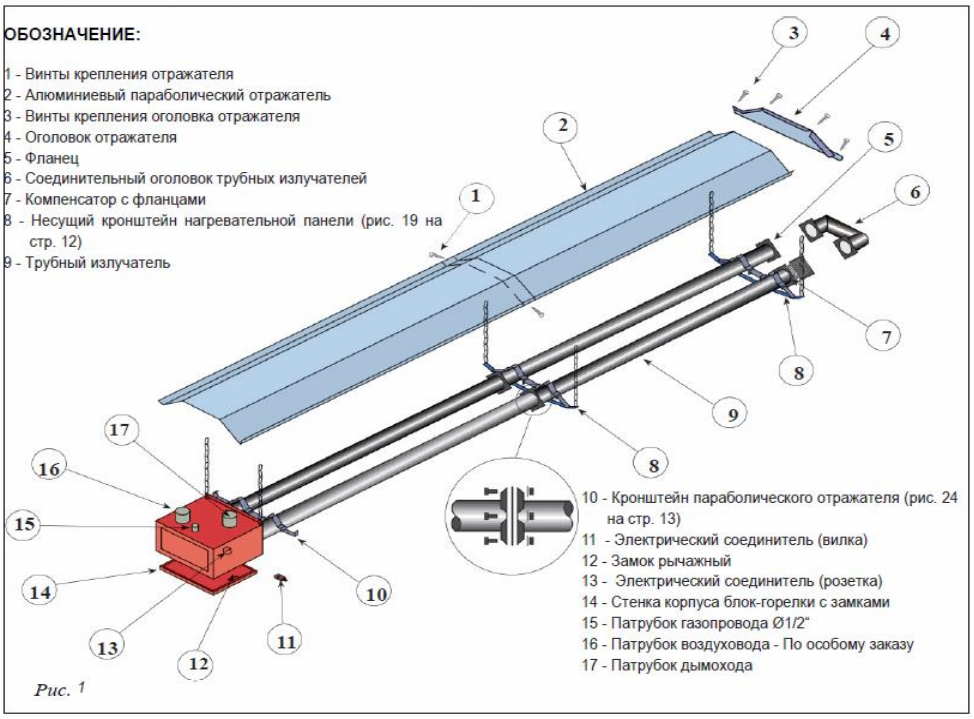

Рис. 1

ВНИМАНИЮ ПОКУПАТЕЛЯ

Первое включение, перевод отопительного прибора с одного вида газообразного топлива на другой и сервисное обслуживание должны проводиться только сертифицированными специалистами.

Монтаж и эксплуатация оборудования должны производиться сертифицированными специалистами с соблюдением всех действующих норм и правил по монтажу, эксплуатации, безопасности и электробезопасности.

Обращаем внимание на необходимость:

- защиты оборудования от атмосферных осадков в случае его установки на открытом воздухе;
- использования защитного заземления оборудования с соблюдением всех действующих норм и правил по электробезопасности.

ЗАПРЕЩАЕТСЯ:

- использовать трубопроводы подачи газа в качестве заземлителей или частей систем заземления;
- прикасаться к нагреваемым частям прибора, таким, например, как трубные излучатели и дымоход, во время их работы и после выключения до полного их остывания из-за опасности ожога;
- брызгать на блок-горелку водой или любой другой жидкостью;
- класть любые посторонние предметы на блок-горелку или на трубные излучатели.

«Fraccaro» Officine Termotecniche S.r.l. не несет юридической и финансовой ответственности перед пользователем за последствия, связанные с нарушением норм и требований законодательства по безопасности, установке и эксплуатации оборудования.

ГАРАНТИЙНЫЕ ОБЯЗАТЕЛЬСТВА

Гарантийный срок на Оборудование составляет: 12 месяцев со дня запуска в эксплуатацию, но не более 18 месяцев со дня продажи. Данная гарантия предоставляется Покупателю заводом "Fraccaro" Officine Termotecniche S.r.l. при условии осуществления ежегодого контроля Оборудования обученным сертифицированным персоналом.

Гарантийные обязательства исполняются при условии обязательного наличия данного правильно заполненного технического паспорта с указанием модели, серийного номера и даты продажи оборудования, штампа торгующей организации, подписи продавца или ответственного лица.

Гарантия распространяется на все дефекты, возникшие по вине завода-изготовителя.

Гарантия не распространяется на дефекты, возникшие по вине потребителя, в результате нарушений правил установки и эксплуатации оборудования и при несоблюдении норм, параметров, требований документации оборудования к газу и электроэнергии.

По вопросам продаж обращайтесь:

ЕКАТЕРИНБУРГ: +7 (343) 374-94-93
ЧЕЛЯБИНСК: +7 (351) 751-28-06
НИЖНИЙ ТАГИЛ: +7 (922) 171-31-23
ТЮМЕНЬ: +7 (3452) 60-84-52
КУРГАН: +7 (3522) 66-29-82
МАГНИТОГОРСК: +7 (922) 016-23-60
УФА: +7 (927) 236-00-24
ПЕРМЬ: +7 (342) 204-62-75
СУРГУТ: +7 (932) 402-58-83
НИЖНЕВАРТОВСК: +7 (3466) 21-98-83