НАПОЛЬНЫЕ ГАЗОГЕНЕРАТОРЫ FAST-AIR
FLOOR STANDING GAS HEATERS

Напольные генераторы Fast-Air используются в промышленных системах среднего и большого размера, учитывая их тепловую мощность свыше 1000 кВт. Данные генераторы могут устанавливаться на полу и потолочном перекрытии с возможностью подачи теплого воздуха с помощью воздуховода непосредственно в помещение.

Fast-Air floor standing generators have been designed for medium to large environments.
They can be installed both on the floor or on the ceiling; Moreover, hot air can be ducted to the room directly.

ЭНЕРГОМИР
https://energomir.su

Напольный Fast-Air
Floor standing Fast-Air

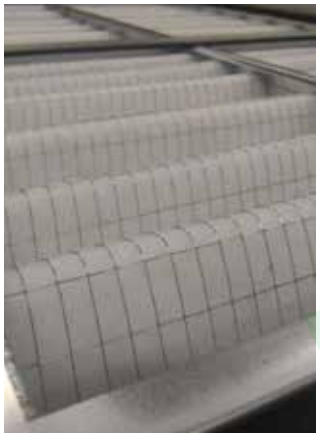

Обслуживаемый воздушный фильтр
Serviceable intake air filter

Теплообменник из нержавеющей стали
Stainless steel heat exchanger

Вид сбоку
Front view

ПРЕИМУЩЕСТВА
ADVANTAGES

НИКАКОЙ КОТЕЛЬНОЙ: генераторы теплого воздуха можно устанавливать внутри обогреваемых помещений путем простых монтажных операций, нет необходимости в специальных технических помещениях для их размещения, как например, затратные тепловые станции или котельные.

ВЫСОКИЕ АЭРАВЛИЧЕСКИЕ ПОКАЗАТЕЛИ: Генераторы теплого воздуха XBL оснащены центробежными вентиляторами с высокими аэравлическими характеристиками, которые могут обеспечить статические напоры (давление) до 1000 Па (на заказ).

NO BOILER ROOM: installation of equipment is very easy and quick: no need of any devoted area (ie. boiler room).

HIGH PERFORMANCE AIR OUTPUT: XBL models are equipped with centrifugal fans, which provides you with high air volume and static pressure parameters up to 1000 Pa (on request).

Воздух из помещения/наружный, подаваемый вентиляторным блоком через решетку или заборный канал, фильтруется (если это предусмотрено) в отсеке с фильтрами (опция) и принудительно подается в сборную камеру сгорания-теплообменника, где нагревается за счет теплообмена с продуктами горения. Подготовленный таким образом воздух подается непосредственно в обогреваемое помещение через распределительный короб или в воздуховоды для раздачи в различных местах. Электрощит управления контролирует все функции, выполняемые генератором. Безопасность работы обеспечивается сертифицированными и специально отрегулированными термостатами с устройствами ручного сброса.

External air is sucked by the ventilating unit then is filtered in the filter assembly and later it is conveyed to the heat exchanger. Air is heated thanks to its mix with combustion fuels and it is blown to environment directly.
Generator is controlled by an electronic control board. Safety of the equipment is completely guaranteed by manual reset control devices, which are already included and adjusted.

По вопросам продаж обращайтесь:
ЕКАТЕРИНБУРГ: +7 (343) 374-94-93
ЧЕЛЯБИНСК: +7 (351) 751-28-06
КРАСНОДАР: +7 (922) 181-85-27
ТЮМЕНЬ: +7 (3452) 60-84-52
КУРГАН: +7 (3522) 66-29-82
МАГНИТОГОРСК: +7 (922) 016-23-60
УФА: +7 (927) 236-00-24
ПЕРМЬ: +7 (342) 204-62-75
СУРГУТ: +7 (932) 402-58-83
НОВЫЙ УРЕНГОЙ: +7 (932) 095-22-56
ОМСК: +7 (381) 237-80-11

СПОСОБЫ МОНТАЖА
INSTALLATION MODES

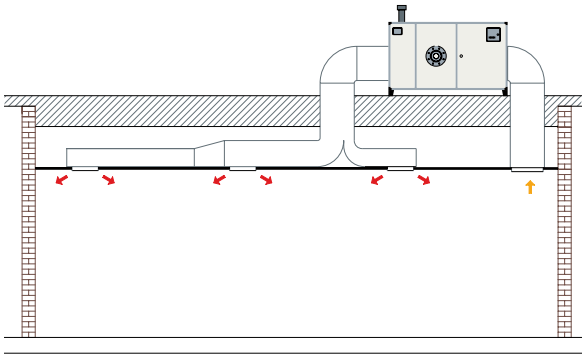

Горизонтально на кровле
Rooftop horizontal installation

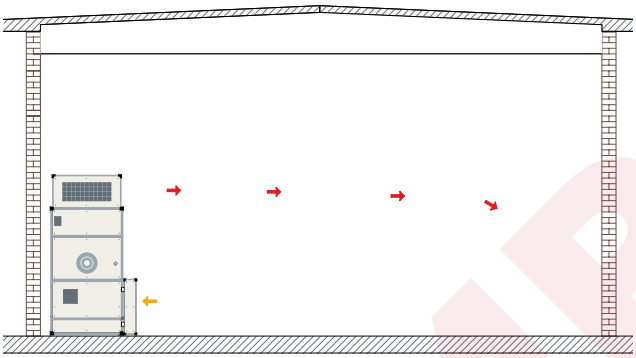

Вертикально внутри помещения
Vertical indoor installation

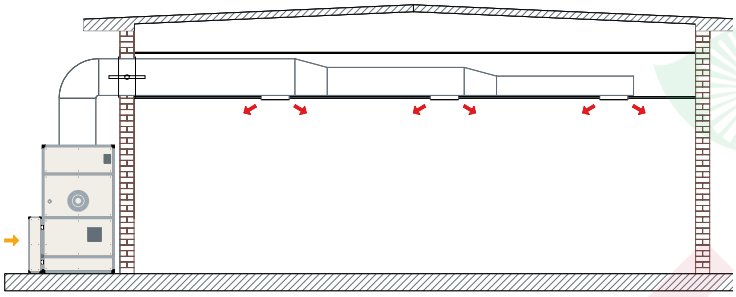

Вертикально снаружи
Vertical outdoor installation

ДОСТУПНЫЕ ВЕРСИИ / AVAILABLE VERSIONS	CODE (XBL6IH__XXX)
Вертикально внутри помещения / Indoor vertical	00
Вертикально снаружи / Outdoor vertical	HE
Горизонтально внутри помещения / Indoor horizontal	HH
Горизонтально на кровле / Outdoor horizontal	HX

НАПОЛЬНЫЕ МОДЕЛИ FAST-AIR
FLOOR STANDING FAST-AIR MODELS

ТИП / TECHNICAL FEATURES		XBL6IH _040	XBL6IH _050	XBL6IH _075	XBL6IH _100	XBL6IH _125	XBL6IH _150	XBL6IH _175	XBL6IH _200
Номинальная мощность / Nominal power	kW	45	65,1	83,7	104,7	128,6	164,5	192,1	223,1
КПД горения / Combustion efficiency	%	90,4	91,1	90,3	91,2	90,4	90,5	90,2	91,2
Подача воздуха при обогреве на 18°C / Air flow in heating at 18°C	m³/h	2750	4000	5100	6300	7800	9700	11700	13700
Полезное статическое давление / Useful static pressure	Pa	50	200	90	170	150	200	220	210

ТИП / TECHNICAL FEATURES		XBL6IH _250	XBL6IH _300	XBL6IH _350	XBL6IH _400	XBL6IH _500	XBL6IH _600	XBL6IH _750	XBL6IH _999/1000
Номинальная мощность / Nominal power	kW	257,8	318,7	387,2	482,3	541,9	763,4	957,3	1136,3
КПД горения / Combustion efficiency	%	90,2	91,2	90,1	90,4	91,2	91,4	91,3	92,1
Подача воздуха при обогреве на 18°C / Air flow in heating at 18°C	m³/h	15600	19800	23500	29200	33000	46500	55200	69500
Полезное статическое давление / Useful static pressure	Pa	190	170	200	190	220	240	260	290

ЭНЕРГОМИР