CARLIEUKLIMA
ENERGY AND COMFORT

ЭНЕРГОМИР
https://energomir.su

EUGEN S 40

Максимальная тепловая мощность*	45,10	[кВт]
Минимальное давление на входе (природный газ)	20	[мбар]
Минимальное давление на входе (сжиженный газ)	37	[мбар]
Максимальное давление на входе (природный газ)	50	[мбар]
Максимальное давление на входе (сжиженный газ)	50	[мбар]
Максимальный расход природного газа	4,34	[м³/ч]
Максимальный расход сжиженного газа	3,18	[кг/ч]
Количество труб теплообменника	7	
Размеры теплогенератора (осевой вентилятор)	1095x864x628	[мм]
Размеры теплогенератора (центробежный вентилятор)	1095x1124x628	[мм]
Размеры кронштейнов	86x1203x1000	[мм]
Масса теплогенератора (осевой/центробежный вентилятор)	102/109	[кг]
Производительность (осевой/центробежный вентилятор)	4300/3950	[м³/ч]
Статическое давление (центробежный вентилятор)	200	[Па]
ΔT (осевой/центробежный вентилятор)	29/31	[°C]
Диаметр воздухозаборного патрубка (по запросу)	150	[мм]
Диаметр дымохода	100	[мм]
Электрическое подключение	220V - 50/60Hz	
Максимал. электрическая мощность (осевой/центробежный)	610/625	[Вт]

*H_s согласно требованиям EN 437
Кронштейны и центробежный вентилятор доступны только по запросу

РАЗМЕРЫ

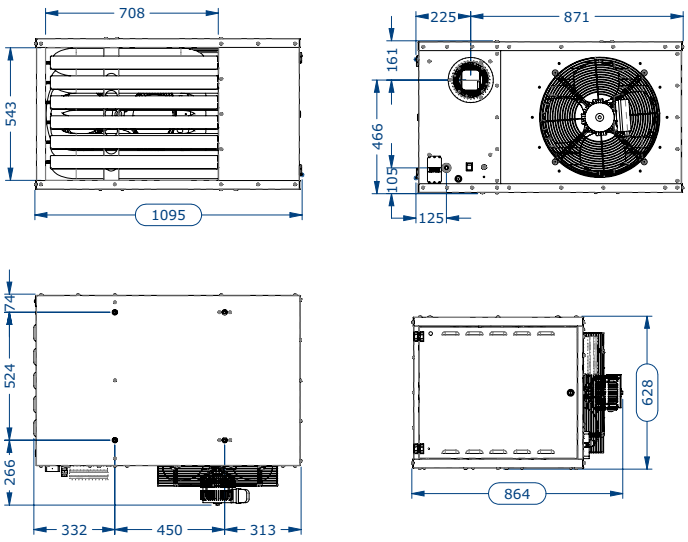

РАЗМЕРЫ С ЦЕНТРОБЕЖНЫМ ВЕНТИЛЯТОРОМ

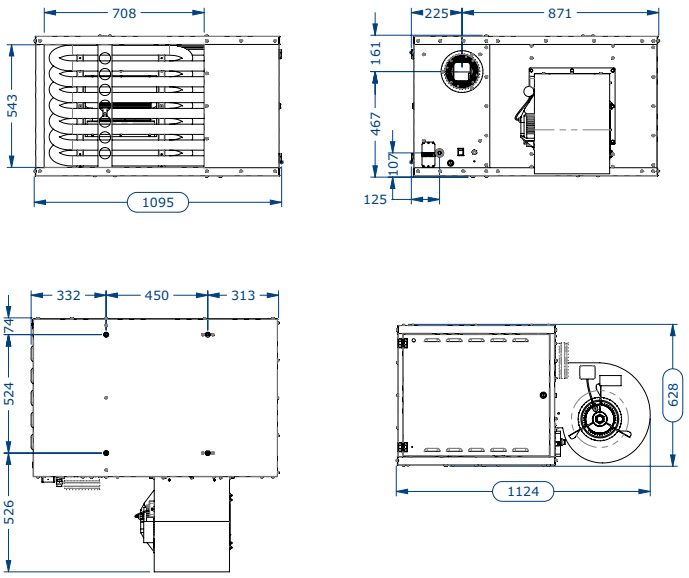

РАЗМЕРЫ КРОНШТЕЙНОВ

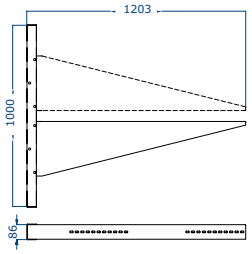

По вопросам продаж обращайтесь:

ЕКАТЕРИНБУРГ: +7 (343) 374-94-93
ЧЕЛЯБИНСК: +7 (351) 751-28-06
НИЖНИЙ ТАГИЛ: +7 (922) 171-31-23
ТЮМЕНЬ: +7 (3452) 60-84-52
КУРГАН: +7 (3522) 66-29-82
МАГНИТОГОРСК: +7 (922) 016-23-60
УФА: +7 (927) 236-00-24
ПЕРМЬ: +7 (342) 204-62-75
СУРГУТ: +7 (932) 402-58-83
НИЖНЕВАРТОВСК: +7 (3466) 21-98-83