ЭНЕРГОМИР
https://energomir.su

ГАЗКОМПЛЕКТ-УРАЛ

Мы создаем тепло

> **Компания «Газкомплект-Урал» — это коллектив профессионалов высокого уровня, которому по плечу решать любые высокотехнологичные и сложные задачи.**

Главный энергетик
ОАО «КЗМ», г. Краснодар
В. В. Карабанов

СТАЦИОНАРНЫЕ И ПОДВЕСНЫЕ ГЕНЕРАТОРЫ ТЕПЛОГО ВОЗДУХА

BLOWTHERM

По вопросам продаж обращайтесь:
ЕКАТЕРИНБУРГ: +7 (343) 374-94-93
ЧЕЛЯБИНСК: +7 (351) 751-28-06
КРАСНОДАР: +7 (922) 181-85-27
ТЮМЕНЬ: +7 (3452) 60-84-52
КУРГАН: +7 (3522) 66-29-82
МАГНИТОГОРСК: +7 (922) 016-23-60
УФА: +7 (927) 236-00-24
ПЕРМЬ: +7 (342) 204-62-75
СУРГУТ: +7 (932) 402-58-83
НОВЫЙ УРЕНГОЙ: +7 (932) 095-22-56
ОМСК: +7 (381) 237-80-11

КОМПАНИЯ BLOWTHERM
с момента своего основания в 1956 г. занимает ведущие позиции в области производства теплового оборудования (как для промышленного использования, так и для бытового).

Вся продукция разрабатывается и выпускается в соответствии с наивысшими стандартами качества. На сегодняшний день продукция компании поставляется более чем в 60 стран мира.

Сегодня тепловое оборудование Blowtherm можно купить в 60 странах мира, а его качество и надёжность успели оценить по достоинству более десятка тысяч клиентов, которые ассоциируют Blowtherm с качеством, долговечностью, надежностью и экономичностью, которые реализуются в выпускаемом оборудовании.

ОСНОВНЫЕ ПРЕИМУЩЕСТВА ОБОРУДОВАНИЯ:

- международные стандарты качества выпускаемой продукции;
- разработка и интеграция оборудования на ранних стадиях проекта;
- всемирно известные инженеры и квалифицированные кадры;
- инновационный подход в разработке и производстве;
- выпускаемая продукция обладает высокой производительностью, энергосбережением и удобством в эксплуатации, надежностью и долговечностью в службе;
- постоянное усовершенствование продукции, разработка нового востребованного оборудования.

«ГАЗКОМПЛЕКТ-УРАЛ» — 15 лет успешной работы на рынке эффективного энерго- и теплоснабжения.
Мы помогаем решить вопросы тепло и энергосбережения для предприятий разного масштаба: от небольшого торгового павильона, до производственного холдинга, со множеством цехов и административно-бытовых помещений.
Компания «ГАЗКОМПЛЕКТ-УРАЛ» имеет мощную производственную базу, со всем необходимым оборудованием, свою проектную группу, монтажную службу, службу сервиса и наладки.

Мы производим все работы «под ключ», начиная с подбора наиболее эффективной системы отопления и заканчивая сдачей готового объекта в промышленную эксплуатацию. А в последующем готовы проводить сервисное обслуживание установленного оборудования, ремонт, поставку всех необходимых запасных частей.

«ГАЗКОМПЛЕКТ-УРАЛ» предлагает:

- **Промышленные и бытовые теплогенераторы;**
- Инфракрасные излучатели;
- Модульные транспортабельные котельные;
- Стационарные котельные;
- Газовые и дизельные котлы;
- Горелки для прогрева бетона;
- Газовые уличные фонари;
- Системы размораживания вагонов;
- Нестандартные системы сушки;
- Нестандартные системы нагрева любых жидкостей.

Мы создадим для Вас эффективные решения, как для систем отопления и вентиляции, так и для технологии.

Все решения по системе отопления объекта принимаются индивидуально, под Вашу задачу и помещение.

Каждый заказчик для нас уникален.

Для нас нет невыполнимых задач.

ГЕНЕРАТОРЫ ТЕПЛОГО ВОЗДУХА
СЕРИЯ IH-AR

Развивая производственную базу и совершенствуя выпускаемую продукцию, компания Blowtherm делает основной акцент на высокую производительность, энергосбережение и удобство эксплуатации. Все это делается с целью удовлетворения потребностей конечного потребителя. Генераторы теплого воздуха серии IH/AR, использующие как теплоноситель дизельное топливо либо газ, производятся с соблюдением всех законодательных норм и стандартов качества.

Охрана окружающей среды всегда являлась одним из приоритетных направлений в деятельности компании. Генераторы теплого воздуха серии IH/AR оснащаются высокотехнологичными и качественными горелками, обеспечивающими «чистое» сжигание, с минимальным уровнем выброса в атмосферу продуктов горения. Минимальный объем вредных выбросов, охрана окружающей среды и в то же время низкие издержки, связанные с эксплуатацией — основополагающие критерии, которыми руководствуется компания Blowtherm при разработке своего оборудования.

Генераторы теплого воздуха серии IH/AR являются гордостью компании и занимают лидирующие позиции на рынке. Тот факт, что они проходят строжайший контроль, соответствуют международным стандартам, подтверждает их высокое качество.

Теплоизоляция

Корпус установки состоит из гальванизированных стальных панелей с термоаккустической изоляцией, в который интегрируется контрольная панель в стальном защитном кожухе. Каждый элемент корпуса установки выполнен таким образом, чтобы легко обеспечивался его демонтаж для получения доступа к внутреннему устройству оборудования.

Теплообменник и камера сгорания

Цилиндрическая камера сгорания выполнена из алюминизированной стали, над которой расположен теплообменник, оборудованный стабилизаторами движения воздушного потока. Теплообменник устойчив к воздействию самых высоких температур.

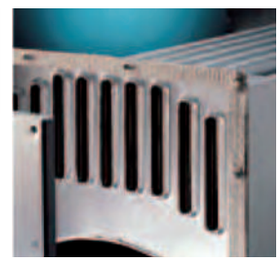

Модели для бытового использования

Даже в компактных моделях для бытового использования применяются все ноу-хау компании Blowtherm. Устройство сделано максимально удобным для эксплуатации.

IH/AR - NC 20–30–35

IH/AR - NU 20–30–35

ГАЗ / ДИЗЕЛЬНОЕ ТОПЛИВО

ТОЛЬКО ДИЗЕЛЬНОЕ ТОПЛИВО
(Встроенная емкость для дизельного топлива)

Превосходный результат при малых размерах
Оборудование разработано для обеспечения потребностей в теплом воздухе, как больших, так и малых промышленных предприятий. Разработаны модели для применения в частных домах, для обогрева нерегулярно используемых площадей (например, загородных дач), малом бизнесе, цехах, везде, где это необходимо. Оборудование удобно в эксплуатации так, как может использоваться как в сложной канальной системе, так и для прямого обогрева.

Преимущества: простота и экономичность
Для начала эксплуатации не требуется капитальных дополнительных затрат на монтаж оборудования, необходимо лишь подключиться к электросети и обеспечить подвод энергоносителя. Управление и сервисное обслуживание оборудования осуществляется просто, все узлы легко доступны.

1. Отсек для дизельной/газовой горелки
2. Транспортировочная ручка
3. Отсек для дизельной горелки с емкостью для топлива
4. Топливный фильтр
5. Защитная решетка со сменным блок фильтром
6. Выносная панель управления

Дополнительные опции IH/AR-NC-NU
- Блок с воздухораздающим патрубком и с регулируемыми решетками на 3 стороны
- Блок с воздухораздающими патрубками с поворотом на 360° и регулируемыми решетками
- Блок с круглыми отверстиями для присоединения гибких труб (воздуховодов)
- Фильтр из полиуретана
- Антивибрационные вставки на воздухозабор и подачу из поливинила
- Возможность герметичного варианта исполнения с газовой горелкой (только мод. IH/AR NC)

1
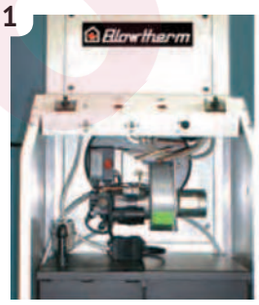

2

3

4

5

6

Множество вариантов установки генераторов IH-AR удовлетворит любые требования

Внутренняя установка

Наружная установка

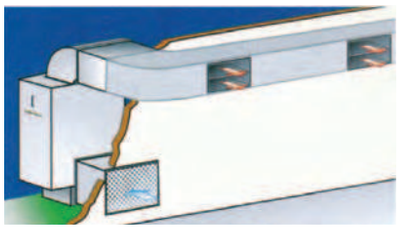

Как при **внутренней установке**, так и при **наружной** существует возможность подачи воздуха либо одной струей через патрубок, либо по системе воздуховодов с множеством патрубков. Для наружной установки генератора предусмотрен защитный корпус со степенью защиты IP44 устойчивый к атмосферным осадкам и легко монтирующийся.

IH/AR 75 ÷1000

Версия для внутренней установки

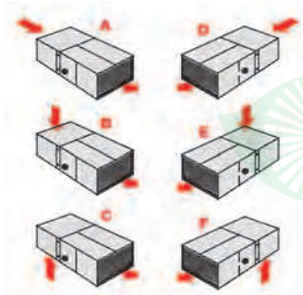

Правостороннее расположение

Левостороннее расположение

IH/AR 75 ÷1000

Версия для внешней установки

H/AR 75÷150

Для установки вне помещений с системой рециркуляции воздуха

Данная модель рассчитана на установку вне помещений когда, в силу обстоятельств, невозможно поместить оборудование внутри. Благодаря системе рециркуляции, более 50% теплого воздуха движется по кругу, что позволяет значительно снизить расход топлива.

IH/AR 100.1÷600.3

Версия с увеличенным воздухообменом и статическим давлением разработана специально для промышленных предприятий, где необходимо нагревать и поддерживать постоянную температуру больших объемов воздуха.

Технические характеристики

IH - AR	20	30	20N	30N	35N	40	50	75	100	125	150
Установленная мощность кКалл/час x 1000 (мин-макс), кВатт	20 23	29,9 34	18,5 - 27 21,5 - 31,4	27 - 29,9 31,4 - 34,8	29,9 - 35,5 34,8 - 41,3	34 - 40 39,5 - 46,5	42,5 - 52,2 49,4 - 60,7	63,7 - 79,1 74,1 - 92,0	85,0 - 99,9 98,8 - 116,2	106 - 125 123,6 - 145,4	127,5 - 160 148,2 - 185,8
Полезная мощность кКалл/час x 1000 (мин-макс), кВатт	18 21	27 31	17,2 - 24,3 20 - 28,3	24,7 - 27,1 28,7 - 31,5	27,4 - 32 31,9 - 37,2	31,5 - 36,4 36,6 - 42,3	39,4 - 47,3 45,8 - 55,0	58,8 - 71,4 68,4 - 83,0	78,2 - 90,4 90,9 - 105,1	97,8 - 113 113,7 - 131,4	118 - 144,5 137,3 - 168
Производительность нМ³/час	1500	1700	2000	2600	2600	3500	4300	5800	7800	9400	11100
Статическое давление Па	-	-	80	100	100	100	100	160	180	220	200
Вентилятор об/мин	850	850	900	1380	1380	900	925	735	825	780	870
Установленная мощность электрическая кВатт	0,24	0,24	0,425	0,600	0,600	0,91	1,3	1,1	1,5	2,2	3
Напряжение В/Ф/Гц	230/1/50	230/1/50	230/1/50	230/1/50	230/1/50	230/1/50	230/1/50	400/3/50	400/3/50	400/3/50	400/3/50
Ширина A мм	430	430	510	510	510	570	570	760 - 948	760 - 948	850 - 1038	850 - 1038
Длина B мм	930	1080	710	710	710	910	910	1110 - 1825	1110 - 1825	1250 - 1970	1250 - 1970
Высота H мм	1080	1080	1275	1275	1275	1425	1425	1750 - 1830	1750 - 1830	1900 - 1980	1900 - 1980
Дефлектор распределения воздушного потока, мм C мм	-	-	445	445	445	425	425	425	425	425	425
Сечение соединения с воздуховодом мм	-	-	400x440	400x440	400x440	525x860	525x860	515x1060 515x1060	515x1060 515x1060	515x1200 515x1200	515x1200 515x1200
Высота точки соединения выхлопной трубы горелки мм	-	-	-	-	-	1255	1255	1525 - 1605	1525 - 1605	1655 - 1730	1655 - 1730
Диаметр выхлопной трубы горелки мм	136	136	100	100	100	160	160	180	180	200	200
Вес кг	95	106	135	135	135	180	180	290 - 78	290 - 78	365 - 81	365 - 81

● PLUS mod: с увеличенной производительностью

NB. Значения в таблице, обозначенные КРАСНЫМ цветом, относятся к моделям, предназначенным для установки вне помещения.

IH/AR 20÷30

Модели для бытового применения

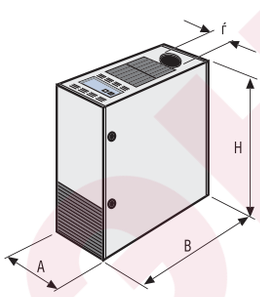

IH/AR 20N÷35N

IH/AR 40÷200

IH/AR 250÷1000

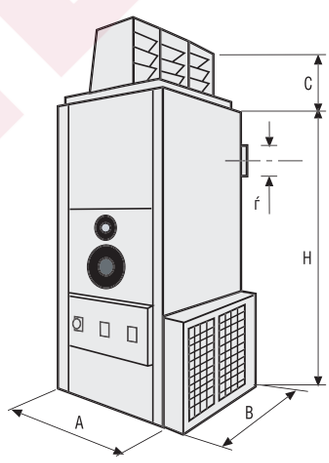

IH/AR 75÷1000

Модели для установки вне помещения

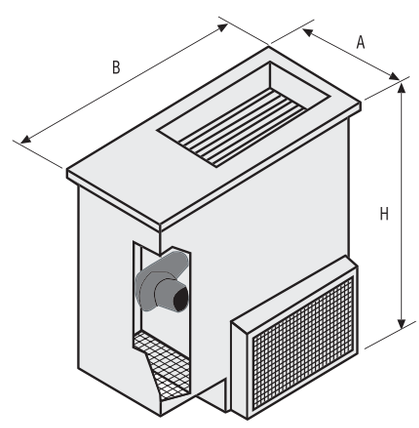

Возможность выбора

Компания Газкомплект-Урал уделяет особое внимание тому, чтобы потребитель продукции сделал правильный, оптимальный выбор. Для этого максимально точно и четко приводит технические характеристики и возможности всего модельного ряда предлагаемого оборудования.

МОДЕЛИ, ИМЕЮЩИЕ ОПЦИОНАЛЬНУЮ ВОЗМОЖНОСТЬ УСТАНОВКИ ВНЕ ПОМЕЩЕНИЯ

175	200	250	250 ●	300	300 ●	350	400	500	500 ●	600	750	1000
149 - 175 173 - 203,5	170 - 200 197,7 - 232,6	212,5 - 250 247,1 - 290,7	212,5 - 250 247,1 - 290,7	255 - 300 296,5 - 348,8	255 - 300 296,5 - 348,8	297,3 - 350 345,7 - 406,7	340 - 400 395,3 - 465,1	425 - 500 494,2 - 581,4	425 - 500 494,2 - 581,4	510 - 600 593 - 697,7	637,5 - 750 741,2 - 872	850 - 1000 988,6 - 1163
139 - 161 161,9 - 187,2	157,4 - 182 183 - 211,6	197 - 227,5 228,8 - 264,5	197 - 227,5 228,8 - 264,5	236,1 - 273 274,5 - 317,4	236,1 - 273 274,5 - 317,4	275,2 - 318 320 - 370	315 - 364 366 - 423,2	393,5 - 455 457,6 - 529	393,5 - 455 457,6 - 529	472,3 - 546 549,2 - 634,9	590,6 - 682,5 686,8 - 794	787 - 910 915,1 - 1058
13100	15000	18500	19400	20250	22500	25800	31000	35000	43500	43500	53000	72000
200	200	200	200	180	200	280	240	200	200	200	180	200
700	780	875	960	920	1020	700	770	665	770	740	730/780	730/780
3	4	4	5,5	5,5	7,5	5,5	7,5	7,5	9,2	9,2	7,5 x 2	7,5 x 3
400/3/50	400/3/50	400/3/50	400/3/50	400/3/50	400/3/50	400/3/50	400/3/50	400/3/50	400/3/50	400/3/50	400/3/50	400/3/50
950 - 1130	950 - 1130	1100 - 1288	1100 - 1288	1100 - 1288	1100 - 1288	1220 - 1420	1220 - 1420	1350 - 1550	1350 - 1550	1350 - 1550	1350 - 1550	1350 - 1550
1450 - 2155	1450 - 2155	1700 - 2460	1700 - 2460	1700 - 2460	1700 - 2460	2120 - 3045	2120 - 3045	2290 - 3535● ▲4185	2290 - 3535● ▲4185	2290 - 3535● ▲4185	2800 - 4120● ▲4770	3700 - 5020● ▲5670
1990 - 2070	1990 - 2070	2385 - 2465	2385 - 2465	2385 - 2465	2385 - 2465	2630 - 2710	2631 - 2711	2975 - 3055	2975 - 3055	2975 - 3055	3065 - 3145	3065 - 3145
525	525	530	530	530	530	530	530	530	530	530	535	535
600x1400 600x1400	600x1400 600x1400	650x1650 650x1650	650x1650 650x1650	650x1650 650x1650	650x1650 650x1650	650x2070 650x2070	650x2070 650x2070	1105x2240 1105x2240	1105x2240 1105x2240	1105x2240 1105x2240	1105x2750 1105x2750	1105x3650 1105x3650
1810 - 1890	1810 - 1890	2065 - 2135	2065 - 2135	2065 - 2135	2065 - 2135	2280 - 2360	2280 - 2360	2627 - 2707	2627 - 2707	2627 - 2707	2768 - 2848	2768 - 2848
200	200	250	250	250	250	300	300	300	300	300	350	350
465 - 92	465 - 92	705 - 141	709 - 141	709 - 141	712 - 137	943 - 137	943 - 137	1300 - 166	1310 - 166	1310 - 166	1900 - 178	2200 - 203

● Для газов x или дизельных горелок Blowtherm с диаметром подключения до 2 дюймов, как для двухступенчатых, так и для настраиваемых или комбинированных горелок.

▲ В случае, если используется газовая горелка с диаметром подключения DN65 (для двухступенчатых и настраиваемых)

		IH/AR-NC			IH/AR-NU		
		20	30	35	20	30	35
Установленная мощность	кКалл/час x 1000 (мин-макс), кВатт	18,5 - 27 21,5 - 31,4	27 - 29,9 31,4 - 34,8	27 - 29,9 34,8 - 41,3	18,5 - 27 21,5 - 31,4	27 - 29,9 31,4 - 34,8	27 - 29,9 34,8 - 41,3
Полезная мощность	кКалл/час x 1000 (мин-макс), кВатт	17,2 - 24,3 20 - 28,3	24,7 - 27,1 28,7 - 31,5	27,4 - 32 31,9 - 37,2	17,2 - 24,3 20 - 28,3	24,7 - 27,1 28,7 - 31,5	27,4 - 32 31,9 - 37,2
Производительность	нМ³/час	2000	2600	2600	2000	2600	2600
Установленная электрическая мощность	кВатт	0,425	0,600	0,600	0,425	0,600	0,600
Напряжение	В/Ф/Гц	230/1/50	230/1/50	230/1/50	230/1/50	230/1/50	230/1/50
Ширина	A мм	510	510	510	510	510	510
Длина	B мм	1170	1170	1170	1170	1170	1170
Высота	H мм	1275	1275	1275	1476	1476	1476
Диаметр выхлопной трубы горелки	мм	100	100	100	100	100	100
Вес	кг	160	160	160	200	200	200
Емкость	литры	-	-	-	90	90	90

IH/AR-NC
20÷30

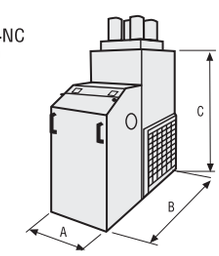
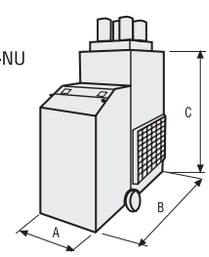
IH/AR -NU
20÷30